Since 2006
Rev. 2020-05

KS 표시인증, ISO 9001, ISO 14001, INNO-BIZ, 경영혁신형 중소기업 인증 업체

SEOYOUNG
CABLE TRAY SYSTEM

Company Profile & General Catalog

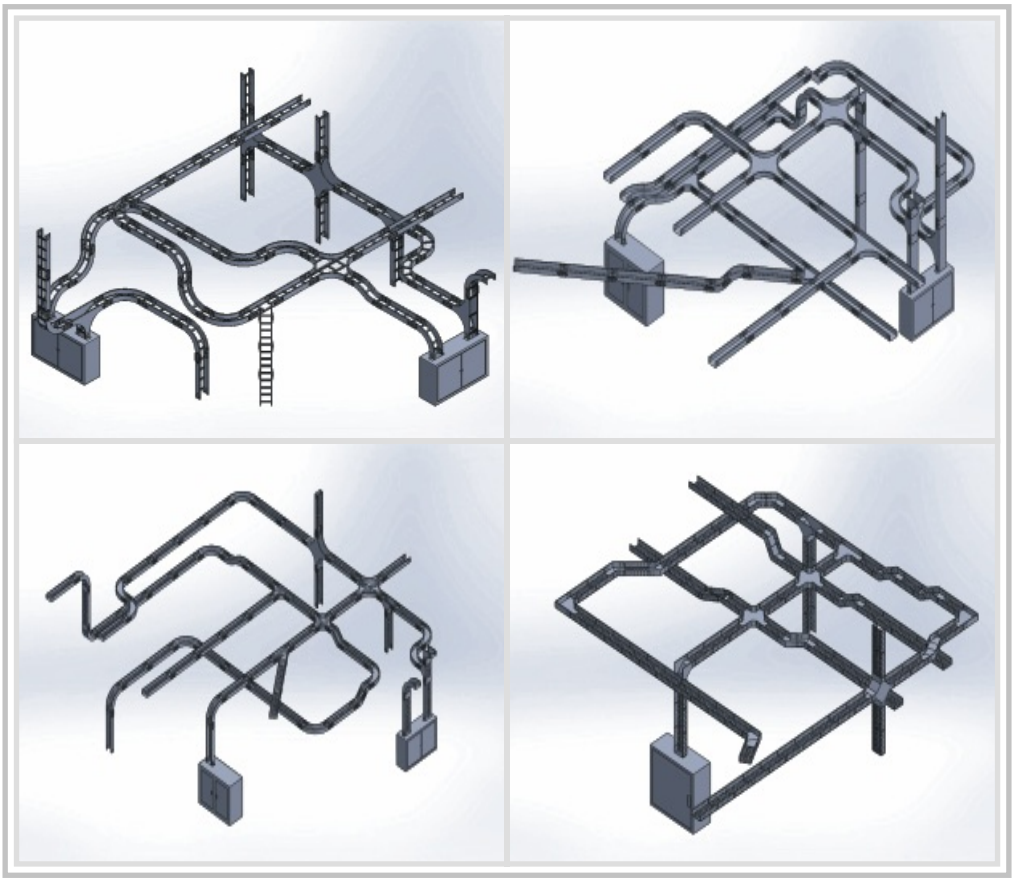

(주) 서 영 산 업
SEO YOUNG INDUSTRIAL CO., LTD.

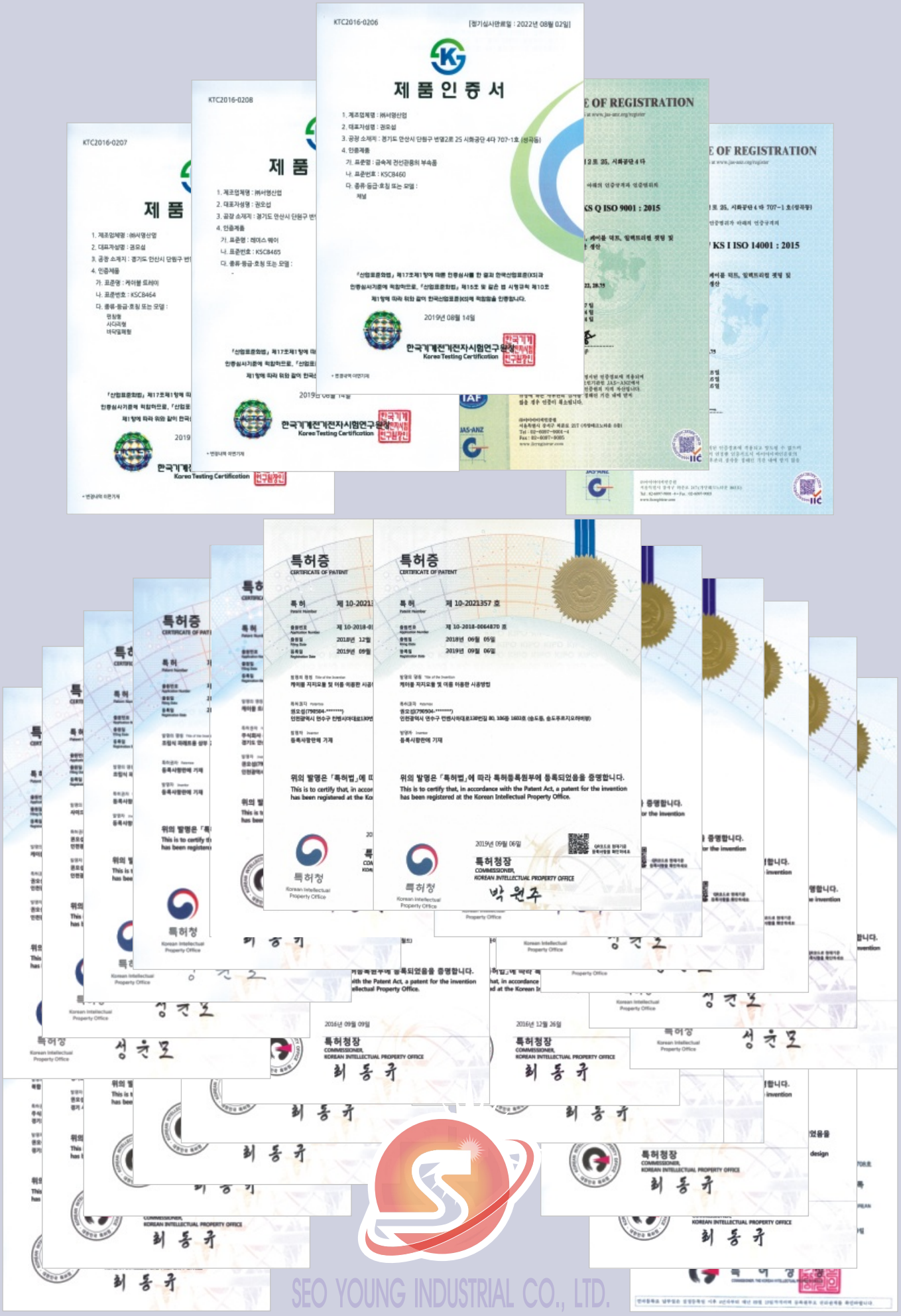

※ 본 카다록을 무단으로 복제 및 편집을 하게 될 경우 법적인 조치를 받게 됩니다.

KS 표시인증, ISO 9001, ISO 14001, INNO-BIZ, 경영혁신형 중소기업 인증 업체

지 명 원

(주) 서 영 산 업

SEO YOUNG INDUSTRIAL CO., LTD.

경기도 안산시 단원구 번영2로 25
(성곡동 661-11, 시화공단 4다 707-1호)
Tel : 031-492-5199(代)
Fax : 031-491-4437
http://www.cabletray-sy.com

금번 귀_____에서 시행하시는 공사에서 발주하시는 건에 지명을 수주하고저 관계서류를 첨부하여 지명원을 제출하오니 심의하시어 지명하여 주심을 앙망하나이다.

20 년 월 일

(주) 서 영 산 업
SEO YOUNG INDUSTRIAL CO., LTD.
代表理事 권 오 [illegible]

귀하

사용인감	주 소 : 경기도 안산시 단원구 번영2로25 (성곡동 661-11, 시화공단 4다 707-1호) 상 호 : (주)서영산업 대표자 : 권 오 섭

본 인감은 인감법에 의하여 출원된 것인바 이후 발생되는 귀사와의

제반 업무에 대하여 본 인감으로 대신하겠기에 사용인감을 제출합니다.

20 년 월 일

(주)서영산업

SEO YOUNG INDUSTRIAL CO., LTD.

代表理事 권 오 섭

경기도 안산시 단원구 번영2로 25
(성곡동 661-11, 시화공단 4다 707-1호)
Tel : 031-492-5199(代)
Fax : 031-491-4437
http://www.cabletray-sy.com

귀하

CONTENTS

1 회사현황 5p

- 회사 연혁
- 회사 조직도
- 사업자 등록증
- 공장등록증
- 납세증명서(국세,지방세)
- 제조설비현황
- 검사설비현황
- 제조공정도

2 각종 인허가 현황 16p

- KS C 8464 케이블트레이
- KS C 8465 레이스웨이
- KS C 8460 채널(금속제 전선관용 부속품)
- ISO 인증서
- 조달청 경쟁입찰 참가자격 등록증
- 직접생산업체 확인서
- INNO-BIZ 확인서
- MAIN-BIZ 확인서
- 기업부설연구소 인정서
- 중소기업 확인서
- 한국중부발전 인증서
- 특허증
- 디자인등록증

3 시험성적서 38p

- 한국화학융합시험연구원

4 외주업체 현황 69p

- 원자재업체
- 용융아연도금업체

5 납품실적 현황 75p

6 제품 카다로그 1p

회사 연혁

SEOYOUNG

2006	01. 05	(주)서영산업 설립 대표이사:권오섭, 자본금:5천만원(경기도 시흥시 정왕동 1378-3번지)
2007	09. 01	케이블트레이 제품 생산
2008	08. 17	제2공장 확장(경기도 시흥시 정왕동 1278번지)
2009	05. 27	ISO 9001:2008 / KS Q ISO9001:2009 인증 획득
	08. 26	KS 인증 획득 - KS C 8464(케이블트레이)
		KS 인증 획득 - KS C 8465(레이스웨이)
		KS 인증 획득 - KS C 8460(채널)
2011	03. 02	본사 및 2공장 확장 이전(경기도 시흥시 정왕동 1245-8, 대지3,000평, 건평1,200평)
	05. 31	KS C 8464, 8465, 8460 갱신인증 획득 / CABLE TRAY(바닥밀폐형, 펀칭형) 추가 획득
	06. 10	자본금 1억 증자
	07. 04	특허 취득 제10-1047962호(복합레이스웨이 엘보 및 그 제작방법)
	09. 19	특허 취득 제10-1067491호(케이블트레이 또는 레이스웨이의 코인접지구조)
2012	02. 08	기술혁신형 중소기업(INNO-BIZ) 선정
	09. 20	한국산업기술진흥협회 연구개발 전담부서 인정
	09. 25	특허 취득 제10-1187303호(전기배선지지체)
	10. 05	특허 취득 제10-1190240호(레이스웨이용 원터치식 조이너)
	11. 21	서울경제 2012년 경영혁신기업 선정(전기배관자재부문)
2013	06. 20	정비적격업체 인증 - 한국중부발전소
2014	03. 05	특허 취득 제10-1374054호(조립식트레이)
	04. 01	직접생산확인증명서 - 중소기업중앙회
	04. 30	특허 취득 제10-1393061호(레이스웨이용 조이너)
	06. 02	특허 취득 제10-1405432호(케이블트레이)
2015	08. 10	특허 취득 제10-1544949호(케이블트레이)
	10. 12	특허 취득 제10-1561048호(케이블트레이)
2016	04. 01	사옥 준공 - 본사 및 공장 이전(경기도 안산시 단원구 번영2로 25)
	04. 18	디자인등록 제30-0850762호(케이블트레이용 렁 고정구)
	05. 09	2공장 확장(시흥시 정왕동 2100-3, 시화공단 3마 515-1호)
	05. 27	디자인등록 제30-0893871호(팔레트용 상부 프레임)
	05. 27	디자인등록 제30-0893874호(운반용 팔레트)
	05. 27	디자인등록 제30-0895022호(팔레트용 프레임 고정구)
	09. 09	특허취득 제10-1657939호(렁 체결장치 및 이를포함하는 케이블트레이)
2017	12. 26	특허등록 제10-1691371호(케이블트레이의 렁 및 그 제조방법)
	02. 07	디자인등록 제30-0893871호팔레트용 상부 프레임)
	02. 07	디자인등록 제30-0893874호(운반용 팔레트)
	02. 14	디자인등록 제30-0895022호(팔레트용 프레임 고정구)
	04. 17	특허 취득 제10-1727995호(조립식 파레트용 상부 고정바)
	06. 01	디자인등록 제30-0959488호(케이블트레이)
2018	11. 10	특허 취득 제10-1798423호(조립식 파레트용 모서리 고정구)
	03. 23	특허 취득 제10-1843356호(사이드레일 연결 모듈 및 이를 포함하는 케이블트레이)
	03. 28	특허 취득 제10-1844983호(케이블지지 모듈 및 이를 이용한 시공방법)
	03. 28	특허 취득 제10-1844986호(케이블지지 모듈의 내진기능을 제한하는 제한모듈)
	04. 30	특허 취득 제10-1855072호(박스겸용 조립식 파레트의 결합방법 및 그 결합구조)
	05. 03	특허 취득 제10-1856535호(케이블지지 모듈 및 이를 포함하는 케이블트레이)
	07. 25	특허 취득 제10-1883654호(케이블지지 모듈 및 이를 포함하는 케이블트레이)
2019	02. 11	특허 취득 제10-1948761호(케이블지지 모듈 및 이를 이용한 시공방법)
2020	01. 02	기업부설연구소인정서 취득

회사 조직도

SEOYOUNG

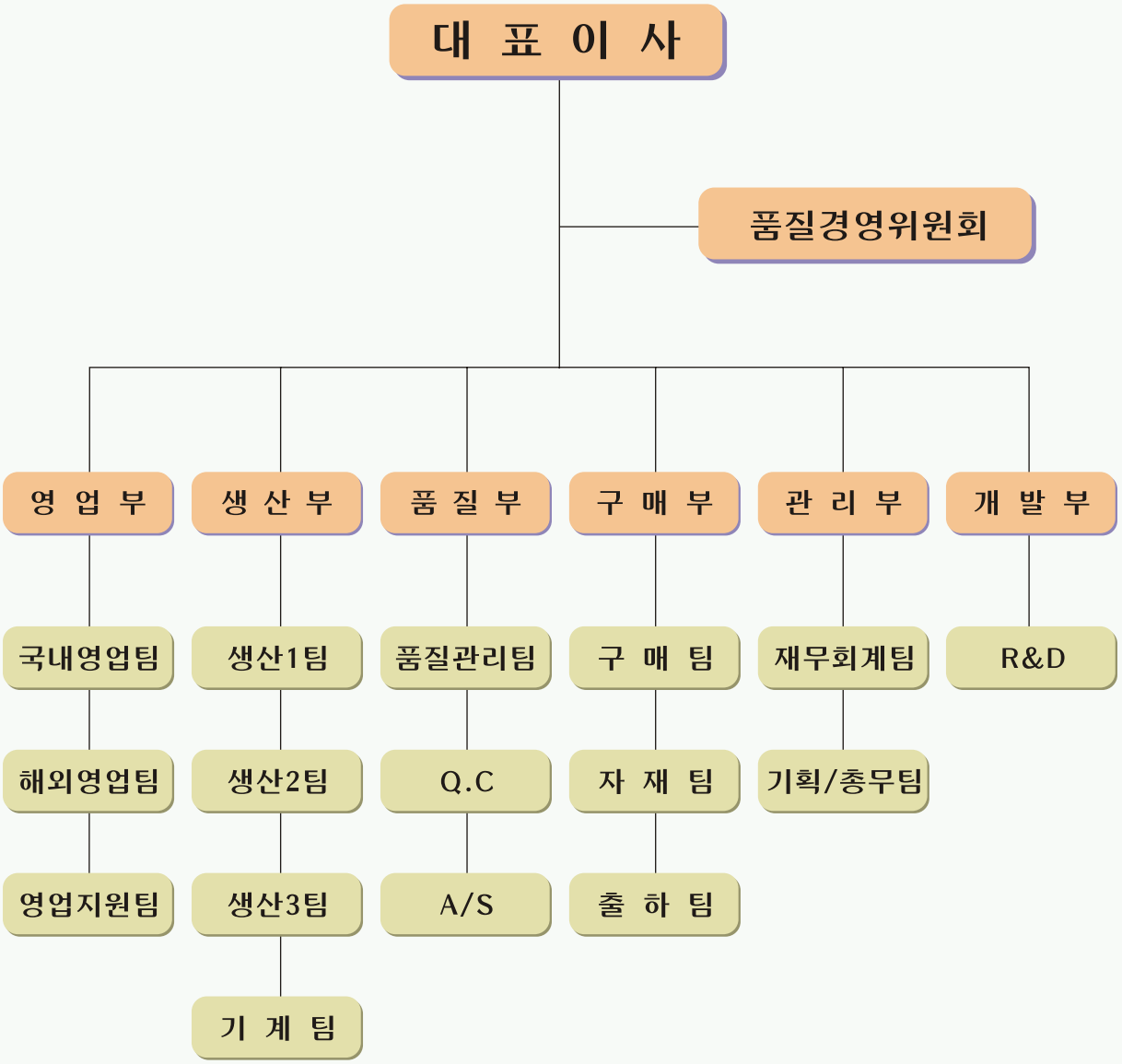

국세청

사 업 자 등 록 증

(법인사업자)

등록번호 : 134-86-28722

법인명(단체명) : 주식회사 서영산업

대 표 자 : 권오섭

개 업 연 월 일 : 2006 년 01 월 05 일 법인등록번호 : 131411-0177420

사업장 소재지 : 경기도 안산시 단원구 번영2로 25, 시화공단4다 707-1호(성곡동)

본 점 소 재 지 : 경기도 안산시 단원구 번영2로 25, 시화공단4다 707-1호(성곡동)

사 업 의 종 류 :

업태	종목
제조업	건축자재
제조업	케이블트레이
제조업	전기자재
도소매업	건축자재
도소매업	전기자재
부동산업및임대업	비주거용건물임대업

발 급 사 유 : 정정

국세청

대표번호 : 031-492-5199
F A X : 031-491-4437
E-MAIL : 4925199@naver.com

사업자 단위 과세 적용사업자 여부 : 여 ( ) 부 (∨)

전자세금계산서 전용 전자우편주소 : sy4925199@hometax.go.kr

2016 년 04 월 07 일

안 산 세 무 서 장

원본대조필

공장등록증명(신청)서

접수번호 2020031096009302002	접수일 2020.03.10	처리기간 즉시

신청인	회사명 (주)서영산업		전화번호 031-492-5199
	대표자 성명 권오섭		생년월일(법인등록번호) 1314110177420
	대표자 주소(법인 소재지) 경기도 안산시 단원구 번영2로 25, 4다 707-1호 (성곡동)		
등록 내용	공장 소재지 경기도 안산시 단원구 번영2로 25, 4다 707-1호 (성곡동)	지목 공장용지	보유구분 자가 [O], 임대[ ]
	공장 등록일 2016년 04월 11일	사업 시작일	종업원 수 남 :79 여 :10
	공장의 업종(분류번호) 육상 금속 골조 구조재 제조업 외 2 종(25113,25114,25929)		
	공장 부지 면적(㎡) 8430.3	제조시설 면적(㎡) 5733.52	부대시설 면적(㎡) 1259.5
등록 조건			

등록변경 · 증설등 기재사항 변경내용(변경 날짜 및 내용)	공장관리번호 412732016349391

「산업집적활성화 및 공장설립에 관한 법률」 제16조제1항 · 제2항 · 제3항에 따라 위와 같이 등록된 공장임을 증명합니다.

2020년 03월 10일

한국산업단지공단장

◆본 증명서는 인터넷으로 발급되었으며, 정부24(gov.kr)의 인터넷발급문서진위확인 메뉴를 통해 위·변조 여부를 확인할 수 있습니다.(발급일로부터 90일까지) 또한 문서하단의 바코드로도 진위확인(정부24 앱 또는 스캐너용 문서확인프로그램)을 하실 수 있습니다.

원본대조필

납 세 증 명 서

발급번호	2152-671-0946-927	처리기간	즉시(단, 해외이주용 10일)
납세자 인적사항	상호(법인명) 주식회사 서영산업	사업자등록번호	134-86-28722
	성명(대표자) 권오섭	주민등록번호	
	주소(본점) 경기도 안산시 단원구 번영2로 25, 시화공단4다 707-1호(성곡동)		
증명서의 사용목적	[ ] 대금수령 [ ] 해외이주 (이주번호 제 호, 이주확인일 년 월 일) [✔] 기 타		
증명서의 유효기간	유효기간	2020 년 4 월 9 일	
	유효기간을 정한 사유	[✔] 「국세징수법 시행령」 제7조1항 [ ] 기 타 (사유:)	

징수유예 또는 체납처분 유예의 내역 (단위 : 원)

유예종류	유 예 기 간	과세기간	세 목	납부기한	세 액	가 산 금
	해	당	없	음		

물적납세의무 체납내역 (단위 : 원)

위탁자	과세기간	세 목	납부기한	세 액	가 산 금
해	당	없	음		

「국세징수법」 제6조 및 같은 법 시행령 제6조에 따라 발급일 현재 위의 징수유예액, 체납처분유예액 또는 「부가가치세법」 제3조의2에 따른 수탁자의 물적납세의무와 관련된 체납액을 제외하고는 다른 체납액이 없음을 증명합니다.

접수번호	501789143187
담당부서	민원봉사실
담 당 자	남궁준
연 락 처	031-412-3222

2020 년 3 월 10 일

안 산 세 무 서 장 (인)

국세청 National Tax Service

* 본 증명의 위·변조 여부는 발급일로부터 90일 이내 「국세청 홈택스(www.hometax.go.kr) 또는 모바일 홈택스 > 민원증명(증명발급) > 민원증명 원본확인」에서 발급번호로 확인, 또는 문서 하단의 바코드로 확인이 가능합니다.
(공문서를 위·변조하거나 행사한 자는 10년 이하의 징역에 처할 수 있습니다.)
* 본 증명은 홈택스(www.hometax.go.kr)에서 대민 온라인 서비스를 통해 발급된 증명서입니다.

원본대조필

지방세 납세증명서

SEOYOUNG

문서확인번호 1583-8237-3571-2031

지방세 납세증명(신청)서
Local Tax Payment Certificate(Application)

(1/1)

발급번호 Issuance Number	013301	접수일시 Time and Date of receipt	2020-03-10 16:02	처리기간 Processing Period	즉시 Immediately

납세자 Taxpayer	성명(법인명) Name(Name of Corporation) 서영산업	주민(법인 · 외국인)등록번호 Resident(Corporaion · Foreign)Registration Number 131411-0177420
	주소(영업소) Address(Business Office) 경기도 안산시 단원구 번영2로 25	
	전화번호(휴대전화) Phone number(Cellular phone number) 031-492-5199	

증명서의 사용 목적 Purpose of Certificate	[ ] 대금수령 Receipt of payment	대금 지급자 Payer				
	[ ] 해외이주 Emigration	이주번호 Emigration No.	해외이주 신고일 Date of the Report	년 yyyy	월 mm	일 dd
	[ ] 부동산 신탁등기 Registration for real estate trust	신탁 부동산의 표시 (소재지, 건물명칭 및 번호) Information of real estate trust (Location, Building name and number)				
	[V] 그 밖의 목적 Others	카다로그 제작용				

증명서 신청부수 Copies of Certificate Needed	1 부 Copy(Copies)

「지방세징수법」 제5조 및 같은 법 시행령 제6조제1항에 따라 발급일 현재 징수유예등 또는 체납처분유예액을 제외하고는 다른 체납액이 없음을 증명하여 주시기 바랍니다.

I request to certify that I have no delinquent taxes except for the above-mentioned suspension of tax collection or suspension of disposition of delinquent tax as of the issued date of this certificate, in accordance with the provision of the Article 5 of Collection Act for Local Taxes and Article 6(1) of the Enforcement Decree of Collection Act for Local Taxes.

2020 년(yyyy) 03 월(mm) 10 일(dd)

신청인(납세자) Applicant(Taxpayer) **서영산업** (서명 또는 인) (Signature or Stamp)

징수유예등 또는 체납처분유예의 명세 Suspension of Tax Collection or Suspension of Disposition of Delinquent Tax

유예종류 Type of taxes suspended	유예기간 Period of taxes suspended	과세연도 Tax Year	세 목 Tax items	납부기한 Due date for payment	지방세 Tax Amount	가산금 Penalties
- 해당 사항 없음(None) -						

「지방세징수법」 제5조 및 같은 법 시행령 제6조제2항에 따라 발급일 현재 위의 징수유예등 또는 체납처분유예액을 제외하고는 다른 체납액이 없음을 증명합니다.

I hereby certify that I have no delinquent taxes except for the above-mentioned suspension of tax collection or suspension of disposition of delinquent tax as of the issued date on this certificate, in accordance with the provision of the Article 5 of Collection Act for Local Taxes and Article 6(2) of the Enforcement Decree of Collection Act for Local Taxes.

1. 증명서 유효기간: 2020 년(yyyy) 03 월(mm) 31 일(dd)
   Period of Validity
2. 유효기간을 정한 사유 : 지방세징수법 시행령 제 7조(납세증명서의 유효기간)(납기일도래)
   Reason for determining the validity date

2020 년(yyyy) 03 월(mm) 10 일(dd)

경기도 안산시장
THE Mayor of AnSan

(직인)

◆본 증명서는 인터넷으로 발급되었으며, 정부24(gov.kr)의 인터넷발급문서진위확인 메뉴를 통해 위 번호로 진위확인 할 수 있습니다. (발급일로부터 90일까지) 또한 문서하단의 바코드로도 진위확인(정부24 앱 또는 스캐너 문서확인프로그램)을 하실 수 있습니다.

원본대조필

제조설비 현황

SEOYOUNG

NO	제 조 설 비 명	형식 및 규격	수량	제조사
1	성형기	23단/18단/16단/13단/12단/10단	9	한일
2	프레스	250T/200T/160T/150T/110T/105T/ 80T/75T/60T/45T/35T/25T/15T	27	한일 / 국일 / 국제 /삼호 쌍용 / 금성 / 아마다
3	자동 스포트 용접기	SERVO TYPE	1	뉴텍용접기
4	유압펀칭기	H-100	10	아넬
5	유압펀칭기	H-150	5	아넬
6	자동 용접기(ROBOT)	SERVO TYPE 1500×1500 / TA1900 G3	2	파나소닉
7	NC LEVELLER	600 / 450 / 400 / 200	5	영림기계
8	NC FEEDER		7	영림기계
9	유압 샤링기	4M 6T	1	아마다
10	기계식 샤링기	6자 4.5T	1	도원기계
11	유압 절곡기	3100L / 2500L / 2000L / 1320L	7	아마다/고마쯔/국일/테라테크
12	NCT	VIPROS 357	1	아마다
13	NCT	E6+CE	1	핀파워
14	밴딩기	M-3-12	2	한일
15	카바 밴딩기	M-10-20	2	한일
16	톱기계	200m/m	1	국도
17	자동 톱기계		1	팔도공작기계
18	지게차	7.5T / 4.5T / 3.5T / 3.3T / 3.0T	8	두산중공업
19	코너샤링기	70m/m	2	한일
20	에어써포트 용접기	75KVA	2	뉴텍용접기
21	콤프레샤	75HP	1	한신콤프레샤
22	콤프레샤	20HP	6	한신콤프레샤
23	탁상 드릴머신	1m/m~13m/m	2	삼천리기계
24	탭핑머신	1m/m~13m/m	3	삼천리기계
25	호이스트	7.5T	2	화인호이스트
26	호이스트	5.0T	2	화인호이스트

검사설비 현황

SEOYOUNG

NO	검사설비명		대수	제원 및 용량	제조사	설치년월
	법정	보유				
1	버니어 캘리퍼스	디지털 캘리퍼스	2	200 (0.01)mm	MITUTOYO	2009. 1
2	"	버니어 캘리퍼스	2	300 (0.05)mm	STOOLS	2009. 1
3	마이크로 메타	마이크로 메타	4	0~25(0.01)mm	NONE	2009. 1
4	내식성 시험설비		1	100㎖	삼덕과학	2009. 1
5	"	메스 실린더	1	500㎖	삼덕과학	2009. 1
6	"		1	100㎖	새한	2009. 1
7	"	메스피펫	1	10㎖	삼덕과학	2009. 1
8	"	비이커	1	500㎖	대영	2009. 1
9	"	화산동구리	1	1kg	소화	2009. 1
10	"	수산화제이구리	1	500mg	덕산	2009. 1
11	"	스포이드	1	10㎖	대영	2009. 1
12	"	비중 부액계	1	1.120~1.060	대광	2009. 1
13	피막두께 측정기	피막두께 측정기	4	0~1000	HEES	2009. 1
14	줄 자	강제 줄자	1	0~5M	BETTER	2009. 1
15	정하중 시험설비	정하중 시험셀	1set	1000g, 3000g	자체제작	2009. 1
16	"	다이얼 게이지	2	0~30(0.01)mm	NONE	2009. 1
17	저 울	전기식 지시저울	1	1200g(0.1g)	AND	2009. 1
18	기 타	회전계	1	0~10000rpm	SANPOMETER	2009. 1

1. 케이블 트레이(PosMAC 조립식 제품)

공정도	공정명	공 정 관 리		검 사	
		항 목	방 법	항 목	방 법
▼	원자재입고	제품 보존관리 절차서에 따른다.			
◆	인수검사 용융아연 알루미늄 마그네슘 합금 강판 및 강대			겉 모 양 종 류 치 수 인장강도	체크 검사 n = 3 c = 0
●	프레스 가공 사다리형 포밍	금형 및 치공구 부착 상태 회전속도(rpm) 가 공 순 서	오전, 오후 작업 시작시 (1일 2회)	겉 모 양 형 상 치 수	체크 검사 n = 3 c = 0
◆	조 립	에어 드라이버 에어리벳건	오전, 오후 작업 시작시 (1일 2회)	겉 모 양 치 수 볼트체결부 상태	체크 검사 n = 3 c = 0
●	제 품 검 사			재료 및 구조 모양 및 치수 내식성 정하중	체크 검사 n = 3 c = 0
◆	제 품 출 하				
▼					

2. 케이블 트레이(일반-용융아연도금, 아연도강판 제품)

공정도	공정명	공정관리 항목	공정관리 방법	검사 항목	검사 방법
	원자재입고	제품 보존관리 절차서에 따른다.			
	인수검사 용융아연 도금 강판 및 강대			겉 모 양 종 류 치 수 도금두께 인장강도	체크 검사 n = 3 c = 0
	인수검사 일반 구조용 압연 강재			겉 모 양 종 류 치 수 인장강도	
	인수검사 열간 압연 연강판 및 강대			겉 모 양 종 류 치 수 인장강도	
	프레스가공 사다리형 포밍	금형 및 치공구 부착 상태	오전, 오후 작업 시작시 (1일 2회)	겉 모 양 형 상 치 수	체크 검사 n = 3 c = 0
	프레스가공 사다리형 포밍	회전속도(rpm)			
	프레스가공 사다리형 포밍	가 공 순 서			
	용 접	전 압	오전, 오후 작업 시작시 (1일 2회)	겉 모 양 치 수 용접부 강도	체크 검사 n = 3 c = 0
	용 접	전 류			
	도 금			겉 모 양 부착량 (도금두께) 균일성 밀착성	체크 검사 n = 3 c = 0
	제 품 검 사			재료 및 구조 모양 및 치수 내식성 정하중	체크 검사 n = 3 c = 0
	제 품 출 하				

3. 레이스 웨이

공정도	공정명		공 정 관 리			검 사		
			항 목	방 법		항 목	방 법	
	원자재입고		제품 보존관리 절차서에 따른다.					
	인수검사	용융아연도금강판 및 강대				겉모양	판 및 코일은 사용상 해로운 결함이 없을것.	체크검사 n = 3 c = 0
						종 류	(열연, 냉연)원판을 사용한 일반용일 것.	
						치 수	해당 규격에 적합할 것.	
						도금두께	180g/㎡ 이상	
						인장강도	270N/㎟ 이상	
	프레스	펀칭	가공순서	공정 순서에 적합할 것.	오전, 오후 작업 시작시 (1일 2회)	치수 (녹아웃 홈 간격)	200 ± 1.2mm	체크검사 n = 3 c = 0
			금형 및 치공구 부착 상태	부착상태가 양호할 것.				
			회전속도 (rpm)	1750±50				
		포밍 및 절단	가공순서	공정 순서에 적합할 것.		겉모양 및 형상	형상이 바르고 각부의 흠이나 결점이 없고 전선의 피복에 손상을 주지 않도록 매끈하게 가공되어야 한다.	
			금형 및 치공구 부착 상태	부착상태가 양호할 것.				
			회전속도 (rpm)	1750±50		치 수	제품 규격 치수항에 적합할 것.	
	제품검사					SYIS-305(레이스웨이) 제품검사 규격에 따른다.		
	제품출하							

KTC2016-0207

[정기심사만료일 : 2022년 08월 02일]

제 품 인 증 서

1. 제조업체명 : ㈜서영산업
2. 대표자성명 : 권오섭
3. 공장 소재지 : 경기도 안산시 단원구 번영2로 25 시화공단 4다 707-1호 (성곡동)
4. 인증제품
   가. 표준명 : 케이블 트레이
   나. 표준번호 : KSC8464
   다. 종류·등급·호칭 또는 모델 :
      펀칭형
      사다리형
      바닥밀폐형

「산업표준화법」 제17조제1항에 따른 인증심사를 한 결과 한국산업표준(KS)과 인증심사기준에 적합하므로, 「산업표준화법」 제15조 및 같은 법 시행규칙 제10조 제1항에 따라 위와 같이 한국산업표준(KS)에 적합함을 인증합니다.

2019년 08월 14일

한국기계전기전자시험연구원장
Korea Testing Certification

한국기계전기전자시험연구원장인

원본대조필

* 변경내역 이면기재

KTC2016-0208

[정기심사만료일 : 2022년 08월 02일]

제 품 인 증 서

1. 제조업체명 : ㈜서영산업
2. 대표자성명 : 권오섭
3. 공장 소재지 : 경기도 안산시 단원구 번영2로 25 시화공단 4다 707-1호 (성곡동)
4. 인증제품
   가. 표준명 : 레이스 웨이
   나. 표준번호 : KSC8465
   다. 종류·등급·호칭 또는 모델 :
   -

「산업표준화법」 제17조제1항에 따른 인증심사를 한 결과 한국산업표준(KS)과 인증심사기준에 적합하므로, 「산업표준화법」 제15조 및 같은 법 시행규칙 제10조 제1항에 따라 위와 같이 한국산업표준(KS)에 적합함을 인증합니다.

2019년 08월 14일

한국기계전기전자시험연구원장
Korea Testing Certification

한국기계전기전자시험연구원장인

* 변경내역 이면기재

원본대조필

KTC2016-0206

[정기심사만료일 : 2022년 08월 02일]

제 품 인 증 서

1. 제조업체명 : ㈜서영산업
2. 대표자성명 : 권오섭
3. 공장 소재지 : 경기도 안산시 단원구 번영2로 25 시화공단 4다 707-1호 (성곡동)
4. 인증제품
   가. 표준명 : 금속제 전선관용의 부속품
   나. 표준번호 : KSC8460
   다. 종류·등급·호칭 또는 모델 :
   채널

「산업표준화법」 제17조제1항에 따른 인증심사를 한 결과 한국산업표준(KS)과 인증심사기준에 적합하므로, 「산업표준화법」 제15조 및 같은 법 시행규칙 제10조 제1항에 따라 위와 같이 한국산업표준(KS)에 적합함을 인증합니다.

2019년 08월 14일

한국기계전기전자시험연구원장
Korea Testing Certification

한국기계전기전자시험연구원장인

* 변경내역 이면기재

원본대조필

ISO Certification Body IIC International Industrial Certification

CERTIFICATE OF REGISTRATION

Accreditation No. M2361101KS at www.jas-anz.org/register

(주) 서영산업

경기도 안산시 단원구 번영 2 로 25, 시화공단 4 다
707-1 호(성곡동)

위 회사의 품질경영시스템이 아래의 인증규격과 인증범위의
요구사항에 적합함을 인증함

ISO 9001 : 2015 / KS Q ISO 9001 : 2015

인 증 범 위 :

**레이스웨이, 케이블 트레이, 케이블 덕트, 일렉트리컬 핏팅 및
챤넬 서포트 시스템에 대한 생산**

EAC: 17 **NACE: 27.22, 28.75**

인증번호 : JK-14095
발 행 일 : 2009 년 5 월 27 일
재발행일 : 2018 년 5 월 24 일
유효기간 : 2021 년 5 월 24 일

Approved by .....
원장 한형종

본 경영시스템 인증서는 상기 명시된 인증정보에 적용되며
양도될 수 없으며 IAF MLA 조인기관인 JAS-ANZ에서
인정한 인증서로서 아이아이씨인증원의 지적 자산입니다.
규정에 따른 사후관리 심사를 정해진 기간 내에 받지
않을 경우 인증이 취소됩니다.

㈜아이아이씨인증원
서울특별시 강서구 허준로 217 (가양테크노타운 8층)
Tel : 02-6097-9001~4
Fax : 02-6097-9005
www.iicregistrar.com

MEMBER OF MULTILATERAL RECOGNITION ARRANGEMENT IAF

JAS-ANZ

원본대조필

ISO 14001 인증서

SEOYOUNG

ISO Certification Body IIC International Industrial Certification

CERTIFICATE OF REGISTRATION

Accreditation No. M2361101KS at www.jas-anz.org/register

(주) 서영산업

경기도 안산시 단원구 번영 2 로 25, 시화공단 4 다 707-1 호(성곡동)

위 회사의 환경경영시스템 및 인증범위가 아래의 인증규격의
요구사항에 적합함을 인증함

ISO 14001 : 2015 / KS I ISO 14001 : 2015

인 증 범 위 :

**레이스웨이, 케이블 트레이, 케이블 덕트, 일렉트리컬 핏팅 및
챤넬 서포트 시스템에 대한 생산**

IAF: 17 **SIC: 27.22, 28.75**

인증번호 : **JEK-22502**
발 행 일 : 2013 년 10 월 18 일
재발행일 : 2019 년 10 월 16 일
유효기간 : 2022 년 10 월 16 일

승인자 .....
원장 손세일

IAF

JAS-ANZ

Page 1/1

본 경영시스템 인증서는 상기 명시된 인증정보에 적용되고 양도될 수 없으며
IAF MLA 조인기관인 JAS-ANZ에서 인정한 인증서로서 아이아이씨인증원의
지적 자산입니다. 규정에 따른 사후관리 심사를 정해진 기간 내에 받지 않을
경우 인증이 취소됩니다.

㈜아이아이씨인증원
서울특별시 강서구 허준로 217 (가양테크노타운 803호)
Tel : 02-6097-9001~4 • Fax : 02-6097-9005
www.iicregistrar.com

원본대조필

조달청 입찰참가 등록증

SEOYOUNG

KONEPS

나라장터 전자문서 출력물

이 문서는 조달청의 동의 없이 수정, 변경 및 복사할 수 없습니다.

경쟁입찰참가자격등록증

※업체정보확인용QR코드

등 록 분 야	물 품 ☑ 공 사 ☐ 용 역 ☐ 외 자 ☐		
한글상호(영문상호)	주식회사 서영산업 (SEO YOUNG INDUSTRIAL CO.,LTD)	협 업 구 분	해 당 ☐
사 업 자 등록번호	134-86-28722	개 업 연 월 일	2006/01/05
본 사 주 소	경기도 안산시 단원구 번영2로 25 (성곡동661-11),4다 707-1호		
전 화 번 호	031-492-5199	팩 스 번 호	031-491-4437
법 인 등 록 번 호	1314110177420	법 인 등 록 일	2006/01/09

국가를 당사자로 하는 계약에 관한 법률 시행규칙 제15조의 규정 에 의하여 **공공기관 경쟁입찰 참가자로 등록된 자임을 증명합니다.**

(단, 입찰 집행기관에서 국가종합전자조달 시스템을 통하여 위 등록내용을 확인할 수 있는 경우에 한하여 등록증으로서의 효력을 갖게 됩니다.)

※ 입찰에 참여할 시에는 등록된 자기정보를 확인하고 필요한 경우 변경• 갱신한 후 입찰에 참여하여 불이익을 받지 않도록 주의해 주시기 바랍니다.

등록일자	2014/04/11
갱신일자	2019/04/23
자기정보 확인일자	2019/04/23
출력일자	2020/03/10

조 달 청 장

발행기관명 인천지방조달청

전화번호 1588-0800

1 / 4

원본대조필

업체상태 정보

업체상태	시작일자	종료일자	업종명	비고
정상업체				업체상태(부정당제재, 신용 등)가 정상입니다.

대표자 정보

성명	주민등록번호	E - Mail	대표자휴대폰	대표 대표자여부	대표자구분	
					공동	각자
권오섭	790504-13*****	4925199@naver.com	010-2285-8181	Y	☐	☐

입찰참가 대리인

직위	성명	주민등록번호
이사	장호영	710206-16*****
과장	이창범	861109-10*****
과장	박성수	850413-10*****

입찰참가 등록물품

등록일	세부 품명번호	세부품명	제조	제조생산 증명서류	제조생산증명 유효기간		등록유효기간		제조공장
					시작 일자	종료 일자	시작 일자	종료 일자	
2016. 04. 21	3913170401	케이블트레이	Y	직접생산증명서	2018/04/21	2020/04/20	2018/04/21	2020/04/20	(주)서영산업
2016. 04. 21	3913170501	케이블트레이부속품	Y	직접생산증명서	2018/04/21	2020/04/20	2018/04/21	2020/04/20	(주)서영산업

* 등록유효기간은 「국가종합전자조달시스템 입찰참가자격 등록규정」 제9조제1항에 따른 유효기간이며, 이 기간이 경과하면 등록의 효력은 소멸되오니 경과 전에 갱신해주시기 바랍니다.

등록업종 및 시공능력

업종명	등록번호	면허취득일자	유효기간만료일자	시공능력평가액	업종상태

※ 각 업종별로 유효기간 만료일 전일까지 갱신(재등록)해야 입찰참여 가능

공장정보

공장번호	공장명	공장주소	전화번호	임대여부	임대기간
1	(주)서영산업	경기도 안산시 단원구 번영2로 25-0 (성곡동)	031-492-5199	자가	

2 / 4

원본대조필

지사정보

삭제여부	사업자등록번호	지사상호명	지사주소	지사대표자	주민등록번호

등록사항변경

연월일	변경항목	변경사항
2017/12/22 10:44	공장	수정 : [(주)서영산업]공장관리번호 : 412732016349391, 고객번호 : 0227455740, 사업장관리번호 : 13486287220
2017/12/22 10:44	입찰대리인	추가 : 박성수******
2017/12/22 10:44	입찰대리인	추가 : 장호영******
2016/07/18 11:29	입찰대리인	추가 : 지민경******
2016/07/18 11:29	입찰대리인	추가 : 이창범******
2016/04/21 15:02	제조물품	추가 : 케이블트레이부속품 (3913170501)
2016/04/21 15:02	제조물품	추가 : 케이블트레이 (3913170401)

2020.03.10

조 달 청 장

3 / 4

직접생산업체 확인서

SEOYOUNG

[별지 제3호서식]

제 2020-0480-00023 호

직접생산확인증명서

ㅇ대 분 류 : 전기시스템,조명,부품,액세서리및보조용품

ㅇ제 품 명 : 배선관로및버스웨이

※ 동 제품의 직접생산 가능범위 : 붙임의 세부품명별 '필수특이사항'에 따름

ㅇ생 산 업 체 명 : 주식회사 서영산업

ㅇ사 업 자 번 호 : 134-86-28722

ㅇ대 표 자 성 명 : 권오섭

ㅇ소 재 지(본사) : 경기도 안산시 단원구 번영2로 25 성곡동661-11,4다707-1호

(공장1) : [134-86-28722] 경기도 시흥시 협력로 200 경기도 시흥시 정왕동 1245-8 시화공단1다301호

※ 뒷면 「생산공장 목록」에 계속

ㅇ유 효 기 간 : **※ 붙임의 세부품명별 유효기간 참조**

「중소기업제품 구매촉진 및 판로지원에 관한 법률」 제9조제4항 본문 및 같은 법 시행규칙 제5조제3항에 따라 위와 같이 직접생산을 증명합니다.

출력일자 : 2020년 05월 19일

중소기업중앙회장

★ 유의사항(행정조치)

① 하청생산 제품 또는 다른 회사 완제품 등 직접생산하지 아니한 제품, 직접생산한 완제품에 다른 회사 상표 부착제품 납품금지
(위반시, 모든 중소기업자간경쟁제품 직접생산확인 취소 및 6개월간 재신청 금지, 형사처벌)

② 생산설비의 임대, 매각 등 직접생산확인기준 미충족 시 30일 이내에 증명서 반납
(미 반납시, 해당제품 직접생산확인 취소 및 6개월간 재신청 금지)

③ 직접생산확인받은 공장의 이전 시 30일이내 증명서 미반납 시 직접생산확인 취소

★이 증명서는 중소기업확인용으로 사용할 수 없습니다.

★이 증명서는 중소기업제품 공공구매종합정보망(www.smpp.go.kr)을 통해 출력(2020-05-19 14:12)한 증명서로서 동 정보망에서 진위여부를 확인하실 수 있습니다.

1/3

원본대조필

직접생산업체 확인서

SEOYOUNG

발급번호	제 2020-0480-00023 호				
제품명	배선관로및버스웨이				
세부품명번호	세부품명	유효기간	직접생산 확인공장	용도	필수특이사항
3913170401	케이블트레이	2020/04/21~ 2022/04/20	공장2.		덕트형,사다리형(강제),펀칭형
3913170501	케이블트레이부속품	2020/04/21~ 2022/04/20	공장2.		덕트형,사다리형(강제),펀칭형

★ 유의사항(행정조치)

① 하청생산 제품 또는 다른 회사 완제품 등 직접생산하지 아니한 제품, 직접생산한 완제품에 다른 회사 상표 부착제품 납품금지
(위반시, 모든 중기간경쟁제품 직접생산확인 취소 및 6개월간 재신청 금지)

② 생산설비의 임대, 매각 등으로 직접생산확인기준 미충족 시 증명서 반납
(미 반납시, 해당제품 직접생산확인 취소 및 6개월간 재신청 금지)

③ 직접생산확인받은 공장의 이전 시 30일이내 증명서 반납

★이 증명서는 중소기업확인용으로 사용할 수 없습니다.

★이 증명서는 중소기업제품 공공구매종합정보망(www.smpp.go.kr)을 통해 출력(2020-05-19 14:12)한 증명서로서 동 정보망에서 진위여부를 확인하실 수 있습니다.

3/3

원본대조필

기술혁신형 중소기업 확인서

SEOYOUNG

제 R120601 - 00174 호

기술혁신형 중소기업(Inno-Biz) 확인서

업 체 명 : (주)서영산업

대 표 자 : 권오섭

주 소 : 경기 안산시 단원구 번영2로 25 (성곡동, 시화공단 4다707-1)

등 급 : A

유효기간 : 2018. 2. 8 ~ 2021. 2. 7

위 업체는 기술혁신형 중소기업 육성사업에 의해 선정된 기술혁신형 중소기업(Inno-Biz)임을 확인합니다.

2018년 1월 10일

중소벤처기업부장관

중소벤처기업부 장관인

원본대조필

경영혁신형 중소기업 확인서

SEOYOUNG

제 190601-01803 호

경영혁신형 중소기업(Main-Biz) 확인서

업 체 명 : 주식회사 서영산업

대표자명 : 권오섭

주 소 : 경기 안산시 단원구 번영2로 25, 시화공단 4다707-1호 (성곡동)

유효기간 : 2019.08.06 ~ 2022.08.05

위 업체는 경영혁신형 중소기업 육성사업에 의해 선정된 경영혁신형 중소기업(Main-Biz)임을 확인합니다.

MINISTRY OF SMEs AND STARTUPS · 중소벤처기업부

2019 년 08 월 06 일

중소벤처기업부장관

중소벤처기업부 장관인

원본대조필

제 2019115445 호

기업부설연구소 인정서

1. 연 구 소 명: (주)서영산업 기술연구소

[소속기업명: (주)서영산업]

2. 소 재 지: 경기도 안산시 단원구 번영2로 25
(주)서영산업 (성곡동)

3. 신고 연월일: 2020년 01월 02일
(최초인정일 : 2019년 11월 6일)

※ 변경내역: 소재지 변경

과학기술정보통신부

「기초연구진흥 및 기술개발지원에 관한 법률」 제14조의 2제1항 및 같은 법 시행령 제27조제1항에 따라 위와 같이 기업부설연구소로 인정합니다.

2020년 1월 3일

한국산업기술진흥협회장

원본대조필

중소기업 확인서

SEOYOUNG

발급번호 : 0010-2020-108519

중소기업 확인서
[중기업]

기 업 명 :	(주)서영산업		
사업자등록번호 :	134-86-28722	법인등록번호 :	131411-0177420
대표자명 :	권오섭		
주소(본점) :	경기 안산시 단원구 번영2로 25, 성곡동 661-11 (4다707-1) (성곡동)		
주 업 종 :	금속가공제품 제조업; 기계 및 가구 제외(C25)		
유효기간 :	2020-04-01 ~ 2021-03-31		
용 도 :	공공기관 입찰용		

*확인서 신청지점

사업자등록번호 :	426-85-01061
주 소 :	경기 시흥시 공단2대로 327 정왕동, 시화공단 3마 515-1호

위 기업은「중소기업기본법」제2조에 의한 중소기업임을 확인합니다.

2020년 04월 02일

중소벤처기업부장관

중소벤처기업부 장관인

- 발급사실 및 발급취소 등 변동사항은 중소기업현황정보시스템(sminfo.mss.go.kr)을 통해 확인 가능.
- 유효기간 중이라도 발급일 이후 합병, 분할 및 관계기업 변동시 중소기업 지위를 상실할 수 있음.
- 거짓 자료를 통해 발급받은 경우 중소기업기본법 제28조에 따라 500만원 이하의 과태료 및 시책기관의 지원무효 등의 조치가 취해질 수 있음.
- "주업종"은 중소기업기본법 시행령 제 4조에 따라 직전 3개년 사업연도내의 평균매출액등의 비중이 가장 큰 업종이며, 현재 영위하는 업종과 다를 수 있음.

원본대조필

발급번호 IQ5I-709A-330V-VF7X

1/1

원

KOMIPO

정비적격업체 인증서

등 록 번 호 : R001
업 체 명 : (주)서영산업
(대표자명 : 권오섭)
주 소 : 경기도 시흥시 협력로 2001245-8 시화공단 1다301호
사업자등록번호 : 1348628722

그 룹	품 목	유효기간	운용분야
기타전기설비	기타전기설비부품	2013.06.17 ~ 2016.06.16	☑ 외주정비(부품제작 포함) ☑ 현장정비

상기 업체를 정비적격업체로 등록함

2013.06.20

KOMIPO

한 국 중 부 발 전 (주) 사 장

※ 인터넷으로 발급된 인증서이며, 한국중부발전(주) 홈페이지(www.komipo.co.kr)에서 원본 확인이 가능합니다.

원본대조필

특허증

SEOYOUNG

특허증
CERTIFICATE OF PATENT

특 허 Patent Number: 제 10-2021360 호

출원번호 Application Number: 제 10-2018-0161971 호
출원일 Filing Date: 2018년 12월 14일
등록일 Registration Date: 2019년 09월 06일

발명의 명칭 Title of the Invention
케이블 지지모듈 및 이를 이용한 시공방법

특허권자 Patentee
권오섭(790504-*******)
인천광역시 연수구 컨벤시아대로130번길 80, 106동 1603호 (송도동, 송도푸르지오하버뷰)

발명자 Inventor
등록사항란에 기재

위의 발명은 「특허법」에 따라 특허등록원부에 등록되었음을 증명합니다.
This is to certify that, in accordance with the Patent Act, a patent for the invention has been registered at the Korean Intellectual Property Office.

2019년 09월 06일

QR코드로 현재기준 등록사항을 확인하세요

특허청장
COMMISSIONER,
KOREAN INTELLECTUAL PROPERTY OFFICE
박 원 주

특허청
Korean Intellectual Property Office

특허증
CERTIFICATE OF PATENT

특 허 Patent Number: 제 10-2021357 호

출원번호 Application Number: 제 10-2018-0064870 호
출원일 Filing Date: 2018년 06월 05일
등록일 Registration Date: 2019년 09월 06일

발명의 명칭 Title of the Invention
케이블 지지모듈 및 이를 이용한 시공방법

특허권자 Patentee
권오섭(790504-*******)
인천광역시 연수구 컨벤시아대로130번길 80, 106동 1603호 (송도동, 송도푸르지오하버뷰)

발명자 Inventor
등록사항란에 기재

위의 발명은 「특허법」에 따라 특허등록원부에 등록되었음을 증명합니다.
This is to certify that, in accordance with the Patent Act, a patent for the invention has been registered at the Korean Intellectual Property Office.

2019년 09월 06일

QR코드로 현재기준 등록사항을 확인하세요

특허청장
COMMISSIONER,
KOREAN INTELLECTUAL PROPERTY OFFICE
박 원 주

특허청

원본대조필

특허증
CERTIFICATE OF PATENT

특 허 Patent Number: 제 10-1948761 호

출원번호 Application Number: 제 10-2018-0039059 호
출원일 Filing Date: 2018년 04월 04일
등록일 Registration Date: 2019년 02월 11일

발명의 명칭 Title of the Invention
케이블 지지모듈 및 이를 이용한 시공방법

특허권자 Patentee
권오섭(790504-*******)
인천광역시 연수구 해돋이로 107, 1동 1504호 (송도동, 송도 더샵퍼스트월드)

발명자 Inventor
등록사항란에 기재

위의 발명은 「특허법」에 따라 특허등록원부에 등록되었음을 증명합니다.
This is to certify that, in accordance with the Patent Act, a patent for the invention has been registered at the Korean Intellectual Property Office.

2019년 02월 11일

QR코드로 현재기준 등록사항을 확인하세요

특허청장
COMMISSIONER,
KOREAN INTELLECTUAL PROPERTY OFFICE
박 원 주

특허청
Korean Intellectual Property Office

특허증
CERTIFICATE OF PATENT

특 허 Patent Number: 제 10-1883654 호

출원번호 Application Number: 제 10-2017-0126417 호
출원일 Filing Date: 2017년 09월 28일
등록일 Registration Date: 2018년 07월 25일

발명의 명칭 Title of the Invention
케이블 지지모듈 및 이를 포함하는 케이블 트레이

특허권자 Patentee
권오섭(790504-*******)
인천광역시 연수구 해돋이로 107, 1동 1504호 (송도동, 송도 더샵퍼스트월드)

발명자 Inventor
권오섭(790504-*******)
인천광역시 연수구 해돋이로 107, 1동 1504호 (송도동, 송도 더샵퍼스트월드)

위의 발명은 「특허법」에 따라 특허등록원부에 등록되었음을 증명합니다.
This is to certify that, in accordance with the Patent Act, a patent for the invention has been registered at the Korean Intellectual Property Office.

2018년 07월 25일

QR코드로 현재기준 등록사항을 확인하세요

특허청장
COMMISSIONER,
KOREAN INTELLECTUAL PROPERTY OFFICE
성 윤 모

특허청
Korean Intellectual Property Office

특허증

SEOYOUNG

특허증
CERTIFICATE OF PATENT

특 허 Patent Number: 제 10-1856535 호

출원번호 Application Number: 제 10-2017-0126416 호
출원일 Filing Date: 2017년 09월 28일
등록일 Registration Date: 2018년 05월 03일

발명의 명칭 Title of the Invention
케이블 지지모듈 및 이를 포함하는 케이블 트레이

특허권자 Patentee
권오섭(790504-*******)
인천광역시 연수구 해돋이로 107, 1동 1504호 (송도동, 송도 더샵퍼스트월드)

발명자 Inventor
권오섭(790504-*******)
인천광역시 연수구 해돋이로 107, 1동 1504호 (송도동, 송도 더샵퍼스트월드)

위의 발명은 「특허법」에 따라 특허등록원부에 등록되었음을 증명합니다.
This is to certify that, in accordance with the Patent Act, a patent for the invention has been registered at the Korean Intellectual Property Office.

2018년 05월 03일

QR코드로 현재기준 등록사항을 확인하세요

특허청
Korean Intellectual Property Office

특허청장
COMMISSIONER,
KOREAN INTELLECTUAL PROPERTY OFFICE
성 윤 모

특허증
CERTIFICATE OF PATENT

특 허 Patent Number: 제 10-1855072 호

출원번호 Application Number: 제 10-2016-0073527 호
출원일 Filing Date: 2016년 06월 14일
등록일 Registration Date: 2018년 04월 30일

발명의 명칭 Title of the Invention
박스 결합 조립식 파레트의 결합방법 및 그 결합구조

특허권자 Patentee
등록사항란에 기재

발명자 Inventor
등록사항란에 기재

위의 발명은 「특허법」에 따라 특허등록원부에 등록되었음을 증명합니다.
This is to certify that, in accordance with the Patent Act, a patent for the invention has been registered at the Korean Intellectual Property Office.

2018년 04월 30일

QR코드로 현재기준 등록사항을 확인하세요

특허청
Korean Intellectual Property Office

특허청장
COMMISSIONER,
KOREAN INTELLECTUAL PROPERTY OFFICE
성 윤 모

원본대조필

특허증
CERTIFICATE OF PATENT

특 허 Patent Number: 제 10-1844986 호

출원번호 Application Number: 제 10-2017-0115118 호
출원일 Filing Date: 2017년 09월 08일
등록일 Registration Date: 2018년 03월 28일

발명의 명칭 Title of the Invention
케이블 지지모듈의 내진기능을 제한하는 제한모듈

특허권자 Patentee
권오섭(790504-*******)
인천광역시 연수구 해돋이로 107, 1동 1504호 (송도동, 송도 더샵퍼스트월드)

발명자 Inventor
권오섭(790504-*******)
인천광역시 연수구 해돋이로 107, 1동 1504호 (송도동, 송도 더샵퍼스트월드)

위의 발명은 「특허법」에 따라 특허등록원부에 등록되었음을 증명합니다.
This is to certify that, in accordance with the Patent Act, a patent for the invention has been registered at the Korean Intellectual Property Office.

2018년 03월 28일

특허청
Korean Intellectual Property Office

특허청장
COMMISSIONER,
KOREAN INTELLECTUAL PROPERTY OFFICE
성 윤 모

특허증
CERTIFICATE OF PATENT

특 허 Patent Number: 제 10-1844983 호

출원번호 Application Number: 제 10-2017-0115117 호
출원일 Filing Date: 2017년 09월 08일
등록일 Registration Date: 2018년 03월 28일

발명의 명칭 Title of the Invention
케이블 지지모듈 및 이를 이용한 시공방법

특허권자 Patentee
권오섭(790504-*******)
인천광역시 연수구 해돋이로 107, 1동 1504호 (송도동, 송도 더샵퍼스트월드)

발명자 Inventor
권오섭(790504-*******)
인천광역시 연수구 해돋이로 107, 1동 1504호 (송도동, 송도 더샵퍼스트월드)

위의 발명은 「특허법」에 따라 특허등록원부에 등록되었음을 증명합니다.
This is to certify that, in accordance with the Patent Act, a patent for the invention has been registered at the Korean Intellectual Property Office.

2018년 03월 28일

특허청
Korean Intellectual Property Office

특허청장
COMMISSIONER,
KOREAN INTELLECTUAL PROPERTY OFFICE
성 윤 모

특허증

SEOYOUNG

특허증
CERTIFICATE OF PATENT

특 허 Patent Number: 제 10-1843356 호

출원번호 Application Number: 제 10-2017-0122804 호
출원일 Filing Date: 2017년 09월 22일
등록일 Registration Date: 2018년 03월 23일

발명의 명칭 Title of the Invention
사이드 레일 연결모듈 및 이를 포함하는 케이블 트레이

특허권자 Patentee
권오섭(790504-*******)
인천광역시 연수구 해돋이로 107, 1동 1504호 (송도동, 송도 더샵퍼스트월드)

발명자 Inventor
권오섭(790504-*******)
인천광역시 연수구 해돋이로 107, 1동 1504호 (송도동, 송도 더샵퍼스트월드)

위의 발명은 「특허법」에 따라 특허등록원부에 등록되었음을 증명합니다.
This is to certify that, in accordance with the Patent Act, a patent for the invention has been registered at the Korean Intellectual Property Office.

2018년 03월 23일

특허청
Korean Intellectual Property Office

특허청장
COMMISSIONER, KOREAN INTELLECTUAL PROPERTY OFFICE
성 윤 모

특허증
CERTIFICATE OF PATENT

특 허 Patent Number: 제 10-1798423 호

출원번호 Application Number: 제 10-2016-0073517 호
출원일 Filing Date: 2016년 06월 14일
등록일 Registration Date: 2017년 11월 10일

발명의 명칭 Title of the Invention
조립식 파레트용 모서리 고정구

특허권자 Patentee
등록사항란에 기재

발명자 Inventor
등록사항란에 기재

위의 발명은 「특허법」에 따라 특허등록원부에 등록되었음을 증명합니다.
This is to certify that, in accordance with the Patent Act, a patent for the invention has been registered at the Korean Intellectual Property Office.

2017년 11월 10일

특허청
Korean Intellectual Property Office

특허청장
COMMISSIONER, KOREAN INTELLECTUAL PROPERTY OFFICE
성 윤 모

원본대조필

특허증
CERTIFICATE OF PATENT

특 허 Patent Number: 제 10-1727995 호

출원번호 Application Number: 제 10-2016-0073507 호
출원일 Filing Date: 2016년 06월 14일
등록일 Registration Date: 2017년 04월 12일

발명의 명칭 Title of the Invention
조립식 파레트용 상부 고정바

특허권자 Patentee
등록사항란에 기재

발명자 Inventor
등록사항란에 기재

위의 발명은 「특허법」에 따라 특허등록원부에 등록되었음을 증명합니다.
This is to certify that, in accordance with the Patent Act, a patent for the invention has been registered at the Korean Intellectual Property Office.

2017년 04월 12일

특허청
Korean Intellectual Property Office

특허청장
COMMISSIONER, KOREAN INTELLECTUAL PROPERTY OFFICE
최 동 규

특허증
CERTIFICATE OF PATENT

특 허 Patent Number: 제 10-1691371 호

출원번호 Application Number: 제 10-2016-0089731 호
출원일 Filing Date: 2016년 07월 15일
등록일 Registration Date: 2016년 12월 26일

발명의 명칭 Title of the Invention
케이블 트레이의 형 및 그 제조방법

특허권자 Patentee
주식회사 서영산업(131411-*******)
경기도 안산시 단원구 번영2로 25, 시화공단 4다 707-1호 (성곡동)

발명자 Inventor
권오섭(790504-*******)
인천광역시 연수구 해돋이로 107, 1동 1504호 (송도동, 송도 더샵퍼스트월드)

위의 발명은 「특허법」에 따라 특허등록원부에 등록되었음을 증명합니다.
This is to certify that, in accordance with the Patent Act, a patent for the invention has been registered at the Korean Intellectual Property Office.

2016년 12월 26일

KOREAN INTELLECTUAL PROPERTY OFFICE 대한민국 특허청

특허청장
COMMISSIONER, KOREAN INTELLECTUAL PROPERTY OFFICE
최 동 규

특허증

SEOYOUNG

특허증
CERTIFICATE OF PATENT

특 허 Patent Number: 제 10-1657939 호

출원번호 Application Number: 제 10-2016-0027580 호
출원일 Filing Date: 2016년 03월 08일
등록일 Registration Date: 2016년 09월 09일

발명의 명칭 Title of the Invention
형 체결장치 및 이를 포함하는 케이블 트레이

특허권자 Patentee
주식회사 서영산업(131411-*******)
경기도 안산시 단원구 번영2로 25, 시화공단 4다 707-1호 (성곡동)

발명자 Inventor
권오섭(790504-*******)
인천광역시 연수구 해돋이로 107, 1동 1504호 (송도동, 송도 더샵퍼스트월드)

위의 발명은 「특허법」에 따라 특허등록원부에 등록되었음을 증명합니다.
This is to certify that, in accordance with the Patent Act, a patent for the invention has been registered at the Korean Intellectual Property Office.

2016년 09월 09일

특허청장
COMMISSIONER,
KOREAN INTELLECTUAL PROPERTY OFFICE
최 동 규

특허증
CERTIFICATE OF PATENT

특 허 Patent Number: 제 10-1405432 호

출원번호 Application Number: 제 10-2013-0111540 호
출원일 Filing Date: 2013년 09월 17일
등록일 Registration Date: 2014년 06월 02일

발명의 명칭 Title of the Invention
케이블 트레이

특허권자 Patentee
주식회사 서영산업(131411-*******)
경기도 안산시 단원구 번영2로 25, 시화공단 4다 707-1호 (성곡동)

발명자 Inventor
권오섭(790504-*******)
경기도 시흥시 송지로 7, 1202동 1203호 (능곡동, 시흥능곡 신안인스빌아파트)

위의 발명은 「특허법」에 따라 특허등록원부에 등록되었음을 증명합니다.
This is to certify that, in accordance with the Patent Act, a patent for the invention has been registered at the Korean Intellectual Property Office.

2016년 05월 16일

특허청장
COMMISSIONER,
KOREAN INTELLECTUAL PROPERTY OFFICE
최 동 규

원본대조필

특허증
CERTIFICATE OF PATENT

특 허 Patent Number: 제 10-1393061 호

출원번호 Application Number: 제 10-2013-0111547 호
출원일 Filing Date: 2013년 09월 17일
등록일 Registration Date: 2014년 04월 30일

발명의 명칭 Title of the Invention
레이스 웨이용 조이너

특허권자 Patentee
주식회사 서영산업(131411-*******)
경기도 안산시 단원구 번영2로 25, 시화공단 4다 707-1호 (성곡동)

발명자 Inventor
권오섭(790504-*******)
경기도 시흥시 송지로 7, 1202동 1203호 (능곡동, 시흥능곡 신안인스빌아파트)

위의 발명은 「특허법」에 따라 특허등록원부에 등록되었음을 증명합니다.
This is to certify that, in accordance with the Patent Act, a patent for the invention has been registered at the Korean Intellectual Property Office.

2016년 05월 16일

특허청장
COMMISSIONER,
KOREAN INTELLECTUAL PROPERTY OFFICE
최 동 규

특허증
CERTIFICATE OF PATENT

특 허 Patent Number: 제 10-1374054 호

출원번호 Application Number: 제 10-2013-0093995 호
출원일 Filing Date: 2013년 08월 08일
등록일 Registration Date: 2014년 03월 05일

발명의 명칭 Title of the Invention
조립식 트레이

특허권자 Patentee
주식회사 서영산업(131411-*******)
경기도 안산시 단원구 번영2로 25, 시화공단 4다 707-1호 (성곡동)

발명자 Inventor
권오섭(790504-*******)
경기도 시흥시 송지로 7, 1202동 1203호 (능곡동, 시흥능곡 신안인스빌아파트)

위의 발명은 「특허법」에 따라 특허등록원부에 등록되었음을 증명합니다.
This is to certify that, in accordance with the Patent Act, a patent for the invention has been registered at the Korean Intellectual Property Office.

2016년 05월 16일

특허청장
COMMISSIONER,
KOREAN INTELLECTUAL PROPERTY OFFICE
최 동 규

특허증

SEOYOUNG

특허증
CERTIFICATE OF PATENT

특 허 Patent Number: 제 10-1190240 호

출원번호 Application Number: 제 10-2012-0053687 호
출원일 Filing Date: 2012년 05월 21일
등록일 Registration Date: 2012년 10월 05일

발명의 명칭 Title of the Invention
레이스 웨이용 원터치식 조이너

특허권자 Patentee
주식회사 서영산업(131411-*******)
경기도 안산시 단원구 번영2로 25, 시화공단 4다 707-1호 (성곡동)

발명자 Inventor
권오섭(790504-*******)
경기 시흥시 승지로 7, 1202동 1203호 (능곡동, 시흥능곡신안인스빌아파트)

위의 발명은 「특허법」에 따라 특허등록원부에 등록되었음을 증명합니다.
This is to certify that, in accordance with the Patent Act, a patent for the invention has been registered at the Korean Intellectual Property Office.

2016년 05월 16일

특허청장
COMMISSIONER,
KOREAN INTELLECTUAL PROPERTY OFFICE
최 동 규

특허증
CERTIFICATE OF PATENT

특 허 Patent Number: 제 10-1187303 호

출원번호 Application Number: 제 10-2012-0050130 호
출원일 Filing Date: 2012년 05월 11일
등록일 Registration Date: 2012년 09월 25일

발명의 명칭 Title of the Invention
전기 배선 지지체

특허권자 Patentee
주식회사 서영산업(131411-*******)
경기도 안산시 단원구 번영2로 25, 시화공단 4다 707-1호 (성곡동)

발명자 Inventor
권오섭(790504-*******)
경기 시흥시 승지로 7, 1204동 803호 (능곡동, 시흥능곡신안인스빌아파트)

위의 발명은 「특허법」에 따라 특허등록원부에 등록되었음을 증명합니다.
This is to certify that, in accordance with the Patent Act, a patent for the invention has been registered at the Korean Intellectual Property Office.

2016년 05월 16일

특허청장
COMMISSIONER,
KOREAN INTELLECTUAL PROPERTY OFFICE
최 동 규

원본대조필

특허증
CERTIFICATE OF PATENT

특 허 Patent Number: 제 10-1047962 호

출원번호 Application Number: 제 10-2010-0138472 호
출원일 Filing Date: 2010년 12월 30일
등록일 Registration Date: 2011년 07월 04일

발명의 명칭 Title of the Invention
복합 레이스웨이 엘보 및 그 제조방법

특허권자 Patentee
주식회사 서영산업(131411-*******)
경기도 안산시 단원구 번영2로 25, 시화공단 4다 707-1호 (성곡동)

발명자 Inventor
권오섭(790504-*******)
경기도 시흥시 승지로 7, 신안인스빌 1204동 803호 (군자동)

위의 발명은 「특허법」에 따라 특허등록원부에 등록되었음을 증명합니다.
This is to certify that, in accordance with the Patent Act, a patent for the invention has been registered at the Korean Intellectual Property Office.

2016년 05월 16일

특허청장
COMMISSIONER,
KOREAN INTELLECTUAL PROPERTY OFFICE
최 동 규

특허증
CERTIFICATE OF PATENT

특 허 Patent Number: 제 10-1544949 호

출원번호 Application Number: 제 10-2014-0065904 호
출원일 Filing Date: 2014년 05월 30일
등록일 Registration Date: 2015년 08월 10일

발명의 명칭 Title of the Invention
케이블 트레이

특허권자 Patentee
권오섭(790504-1******)
경기도 시흥시 승지로 7, 1202동 1203호 (능곡동, 시흥능곡 신안인스빌아파트)

발명자 Inventor
권오섭(790504-1******)
경기도 시흥시 승지로 7, 1202동 1203호 (능곡동, 시흥능곡 신안인스빌아파트)

위의 발명은 「특허법」에 따라 특허등록원부에 등록되었음을 증명합니다.
This is to certify that, in accordance with the Patent Act, a patent for the invention has been registered at the Korean Intellectual Property Office.

2015년 08월 10일

특허청장
COMMISSIONER,
KOREAN INTELLECTUAL PROPERTY OFFICE
최 동 규

특허증

SEOYOUNG

특허증
CERTIFICATE OF PATENT

특허 Patent Number: 제 10-1561048 호

출원번호 Application Number: 제 10-2015-0057385 호
출원일 Filing Date: 2015년 04월 23일
등록일 Registration Date: 2015년 10월 12일

발명의 명칭 Title of the Invention
케이블 트레이

특허권자 Patentee
주식회사 서영산업(131411-*******)
경기도 안산시 단원구 번영2로 25, 시화공단 4다 707-1호 (성곡동)

발명자 Inventor
권오섭(790504-*******)
경기도 시흥시 송지로 7, 1202동 1203호 (능곡동, 시흥능곡 신안인스빌아파트)

위의 발명은 「특허법」에 따라 특허등록원부에 등록되었음을 증명합니다.
This is to certify that, in accordance with the Patent Act, a patent for the invention has been registered at the Korean Intellectual Property Office.

2016년 05월 16일

특허청장
COMMISSIONER,
KOREAN INTELLECTUAL PROPERTY OFFICE
최 동 규

특 허 증
CERTIFICATE OF PATENT

특 허 제 10-1067491 호 (PATENT NUMBER)
출원번호 (APPLICATION NUMBER): 제 2009-0007085 호
출원일 (FILING DATE YY/MM/DD): 2009년 01월 29일
등록일 (REGISTRATION DATE YY/MM/DD): 2011년 09월 19일

발명의명칭 (TITLE OF THE INVENTION)
케이블트레이 또는 레이스웨이의 코인접지구조

특허권자 (PATENTEE)
등록사항란에 기재

발명자 (INVENTOR)
박인철(690521-1******)
부산광역시 해운대구 반송2동 삼한2차아파트 203동 1708호

위의 발명은 「특허법」에 의하여 특허등록원부에 등록되었음을 증명합니다.
(THIS IS TO CERTIFY THAT THE PATENT IS REGISTERED ON THE REGISTER OF THE KOREAN INTELLECTUAL PROPERTY OFFICE.)

2011년 09월 19일

특 허 청 장
COMMISSIONER, THE KOREAN INTELLECTUAL PROPERTY OFFICE

원본대조필

디자인등록증
CERTIFICATE OF DESIGN REGISTRATION

등록 Registration Number: 제 30-0959488 호

출원번호 Application Number: 제 30-2018-0005654 호
출원일 Filing Date: 2018년 02월 01일
등록일 Registration Date: 2018년 06월 01일
등록의 구분 Type of Registration: 심 사 등 록 (EXAMINED REGISTRATION)

물품류 Class
제13류
디자인의 대상이 되는 물품 Product
케이블 트레이

디자인권자 Owner
권오섭(790504-*******)
인천광역시 연수구 해돋이로 107, 1동 1504호 (송도동, 송도 더샵퍼스트월드)

창작자 Creator
권오섭(790504-*******)
인천광역시 연수구 해돋이로 107, 1동 1504호 (송도동, 송도 더샵퍼스트월드)

위의 디자인은 「디자인보호법」에 따라 디자인등록원부에 등록되었음을 증명합니다.
This is to certify that, in accordance with the Design Protection Act, a design has been registered at the Korean Intellectual Property Office.

2018년 06월 01일

QR코드로 현재기준 등록사항을 확인하세요

특허청
Korean Intellectual Property Office

특허청장
COMMISSIONER,
KOREAN INTELLECTUAL PROPERTY OFFICE
성 윤 모

디자인등록증
CERTIFICATE OF DESIGN REGISTRATION

등록 Registration Number: 제 30-0895022 호

출원번호 Application Number: 제 30-2016-0025801 호
출원일 Filing Date: 2016년 05월 27일
등록일 Registration Date: 2017년 02월 14일
등록의 구분 Type of Registration: 심 사 등 록 (EXAMINED REGISTRATION)

물품류 Class
제09류
디자인의 대상이 되는 물품 Product
팔레트용 프레임 고정구

디자인권자 Owner
등록사항란에 기재

창작자 Creator
등록사항란에 기재

위의 디자인은 「디자인보호법」에 따라 디자인등록원부에 등록되었음을 증명합니다.
This is to certify that, in accordance with the Design Protection Act, a design has been registered at the Korean Intellectual Property Office.

2017년 02월 14일

특허청장
COMMISSIONER,
KOREAN INTELLECTUAL PROPERTY OFFICE
최 동 규

디자인등록증

SEOYOUNG

디자인등록증
CERTIFICATE OF DESIGN REGISTRATION

등 록 Registration Number: 제 30-0893874 호

출원번호 Application Number: 제 30-2016-0025741 호
출원일 Filing Date: 2016년 05월 27일
등록일 Registration Date: 2017년 02월 07일
등록의 구분 Type of Registration: 심 사 등 록 (EXAMINED REGISTRATION)

물품류 Class: 제09류
디자인의 대상이 되는 물품 Product: 운반용 팔레트

디자인권자 Owner: 등록사항란에 기재

창작자 Creator: 등록사항란에 기재

위의 디자인은 「디자인보호법」에 따라 디자인등록원부에 등록되었음을 증명합니다.
This is to certify that, in accordance with the Design Protection Act, a design has been registered at the Korean Intellectual Property Office.

2017년 02월 07일

특허청장
COMMISSIONER,
KOREAN INTELLECTUAL PROPERTY OFFICE
최 동 규

디자인등록증
CERTIFICATE OF DESIGN REGISTRATION

등 록 Registration Number: 제 30-0893871 호

출원번호 Application Number: 제 30-2016-0025779 호
출원일 Filing Date: 2016년 05월 27일
등록일 Registration Date: 2017년 02월 07일
등록의 구분 Type of Registration: 심 사 등 록 (EXAMINED REGISTRATION)

물품류 Class: 제09류
디자인의 대상이 되는 물품 Product: 팔레트용 상부 프레임

디자인권자 Owner: 등록사항란에 기재

창작자 Creator: 등록사항란에 기재

위의 디자인은 「디자인보호법」에 따라 디자인등록원부에 등록되었음을 증명합니다.
This is to certify that, in accordance with the Design Protection Act, a design has been registered at the Korean Intellectual Property Office.

2017년 02월 07일

특허청장
COMMISSIONER,
KOREAN INTELLECTUAL PROPERTY OFFICE
최 동 규

원본대조필

디자인등록증
CERTIFICATE OF DESIGN REGISTRATION

등 록 Registration Number: 제 30-0850762 호

출원번호 Application Number: 제 30-2016-0010456 호
출원일 Filing Date: 2016년 03월 07일
등록일 Registration Date: 2016년 04월 18일
등록의 구분 Type of Registration: 심 사 등 록 (EXAMINED REGISTRATION)

물품류 Class: 제13류
디자인의 대상이 되는 물품 Product: 케이블 트레이용 핑 고정구

디자인권자 Owner: 주식회사 서영산업(131411-*******)
경기도 시흥시 뱀력로 200 ,시화공단 1다 301호(정왕동)

창작자 Creator: 권오섭(790504-*******)
인천광역시 연수구 해돋이로 107, 1동 1504호 (송도동, 송도 더샵퍼스트월드)

위의 디자인은 「디자인보호법」에 따라 디자인등록원부에 등록되었음을 증명합니다.
This is to certify that, in accordance with the Design Protection Act, a design has been registered at the Korean Intellectual Property Office.

2016년 04월 18일

특허청장
COMMISSIONER,
KOREAN INTELLECTUAL PROPERTY OFFICE
최 동 규

BEYOND ASIAN HUB, TOWARD GLOBAL WORLD

TEST REPORT

우 13810 경기도 과천시 교육원로 98(중앙동) TEL (031)499-5390 FAX (031)499-6867

성적서번호 : TAK-2019-026303
대 표 자 : 권오섭
업 체 명 : (주)서영산업
주 소 : 경기도 안산시 단원구 번영2로 25, 시화공단4다 707-1호(성곡동)

접 수 일 자 : 2019년 02월 13일
시험완료일자 : 2019년 02월 28일

시 료 명 : 포스맥 금속시편 [케이블트레이 사다리형(LADDER TRAY)]

시 험 결 과

시험항목	단위	시료구분	결과치	시험방법
인장강도	N/mm²	-	375	KS B 0802 : 2003(5호 시험편)
연신율	%	-	35	KS B 0802 : 2003(5호 시험편)
굽힘시험	-	-	이상없음	KS B 0804 : 2001(4.1항)(*)
황산구리시험(1회)	-	-	이상없음	KS D 0201 : 2016
아연부착량(양면)	g/m²	-	321	KS D 0201 : 2016(간접법 : 삼염화안티몬액)

* 안쪽반지름(r)=0.5t, 굽힘각도 : 180 °

- 용 도 : 품질관리용

비 고 : 1. 이 성적서는 의뢰자가 제시한 시료 및 시료명으로 시험한 결과로써 전체 제품에 대한 품질을 보증하지 않으며, 성적서의 진위확인은 홈페이지(www.ktr.or.kr) 또는 QR code로 확인 가능합니다.
2. 이 성적서는 홍보, 선전, 광고 및 소송용 등으로 사용될 수 없으며, 용도 이외의 사용을 금합니다.
3. 이 성적서는 원본(재발행 포함)만 유효하며, 사본 및 전자 인쇄본/파일본은 결과치 참고용입니다.

Mun Jonghun
작성자 : 문종훈
Tel : 02-2092-3632

Moon Suk Park
기술책임자 : 박문석
Tel : 1577-0091(ARS ①→④)

2019년 02월 28일

KTR 한국화학융합시험연구원장

위변조 확인용 QR code

Page : 1 of 1

원본대조필

KTR KOREA TESTING & RESEARCH INSTITUTE KTR-QP-T09-F01-02(08) A4(210 X 297)

BEYOND ASIAN HUB, TOWARD GLOBAL WORLD

TEST REPORT

우 13810 경기도 과천시 교육원로 98(중앙동)　　TEL (031)499-5390　FAX (031)499-6867

성적서번호 : TAK-2019-026302
대 표 자 : 권오섭
업 체 명 : (주)서영산업
주　　소 : 경기도 안산시 단원구 번영2로 25, 시화공단4다 707-1호(성곡동)

접 수 일 자 : 2019년 02월 13일
시험완료일자 : 2019년 02월 28일

시 료 명 : 금속시편 [케이블트레이 사다리형(LADDER TRAY)]

시 험 결 과

시험항목	단위	시료구분	결과치	시험방법
인장강도	N/mm²	-	368	KS B 0802 : 2003(5호 시험편)
연신율	%	-	41	KS B 0802 : 2003(5호 시험편)
굽힘시험	-	-	이상없음	KS B 0804 : 2001(4.1항)(*)
황산구리시험(1회)	-	-	이상없음	KS D 0201 : 2016
아연부착량(양면)	g/m²	-	1 345	KS D 0201 : 2016(간접법 : 삼염화안티몬액)

* 안쪽반지름(r)=0.5t, 굽힘각도 : 180 °

- 용 도 : 품질관리용

비 고 : 1. 이 성적서는 의뢰자가 제시한 시료 및 시료명으로 시험한 결과로써 전체 제품에 대한 품질을 보증하지 않으며, 성적서의 진위확인은 홈페이지(www.ktr.or.kr) 또는 QR code로 확인 가능합니다.
2. 이 성적서는 홍보, 선전, 광고 및 소송용 등으로 사용될 수 없으며, 용도 이외의 사용을 금합니다.
3. 이 성적서는 원본(재발행 포함)만 유효하며, 사본 및 전자 인쇄본/파일본은 결과치 참고용입니다.

Mun Songhun
작성자 : 문종훈
Tel : 02-2092-3632

Moon Suk Park
기술책임자 : 박문석
Tel : 1577-0091(ARS ①-④)

2019년 02월 28일

KTR 한국화학융합시험연구원장

위변조 확인용 QR code

Page : 1 of 1

원본대조필

KTR KOREA TESTING & RESEARCH INSTITUTE　KTR-QP-T09-F01-02(08)　A4(210 X 297)

BEYOND ASIAN HUB, TOWARD GLOBAL WORLD

TEST REPORT

우 13810 경기도 과천시 교육원로 98(중앙동) TEL (031)499-5390 FAX (031)499-6867

성적서번호 : TAK-2019-026301
대 표 자 : 권오섭
업 체 명 : (주)서영산업
주 소 : 경기도 안산시 단원구 번영2로 25, 시화공단4다 707-1호(성곡동)

접 수 일 자 : 2019년 02월 13일
시험완료일자 : 2019년 02월 28일

시 료 명 : 포스맥 금속시편 [케이블트레이 닥트형(SOLID BOTTOM TRAY)]

시 험 결 과

시험항목	단위	시료구분	결과치	시험방법
인장강도	N/mm²	-	379	KS B 0802 : 2003(5호 시험편)
연신율	%	-	30	KS B 0802 : 2003(5호 시험편)
굽힘시험	-	-	이상없음	KS B 0804 : 2001(4.1항)(*)
황산구리시험(1회)	-	-	이상없음	KS D 0201 : 2016
아연부착량(양면)	g/m²	-	317	KS D 0201 : 2016(간접법 : 삼염화안티몬액)

* 안쪽반지름(r)=0.5t, 굽힘각도 : 180 °

- 용 도 : 품질관리용

비 고 : 1. 이 성적서는 의뢰자가 제시한 시료 및 시료명으로 시험한 결과로써 전체 제품에 대한 품질을 보증하지 않으며, 성적서의 진위확인은 홈페이지(www.ktr.or.kr) 또는 QR code로 확인 가능합니다.
2. 이 성적서는 홍보, 선전, 광고 및 소송용 등으로 사용될 수 없으며, 용도 이외의 사용을 금합니다.
3. 이 성적서는 원본(재발행 포함)만 유효하며, 사본 및 전자 인쇄본/파일본은 결과치 참고용입니다.

Mun Jonghun
작성자 : 문종훈
Tel : 02-2092-3632

Moon Suk Park
기술책임자 : 박문석
Tel : 1577-0091(ARS ①→④)

2019년 02월 28일

KTR 한국화학융합시험연구원장

위변조 확인용 QR code

Page : 1 of 1

원본대조필

KTR KOREA TESTING & RESEARCH INSTITUTE KTR-QP-T09-F01-02(08) A4(210 X 297)

BEYOND ASIAN HUB, TOWARD GLOBAL WORLD

TEST REPORT

우 13810 경기도 과천시 교육원로 98(중앙동) TEL (031)499-5390 FAX (031)499-6867

성적서번호 : TAK-2019-026300
대 표 자 : 권오섭
업 체 명 : (주)서영산업
주 소 : 경기도 안산시 단원구 번영2로 25, 시화공단4다 707-1호(성곡동)

접 수 일 자 : 2019년 02월 13일
시험완료일자 : 2019년 02월 28일

시 료 명 : 금속시편 [케이블트레이 닥트형(SOLID BOTTOM TRAY)]

시 험 결 과

시험항목	단위	시료구분	결과치	시험방법
인장강도	N/mm²	-	366	KS B 0802 : 2003(5호 시험편)
연신율	%	-	47	KS B 0802 : 2003(5호 시험편)
굽힘시험	-	-	이상없음	KS B 0804 : 2001(4.1항)(*)
황산구리시험(1회)	-	-	이상없음	KS D 0201 : 2016
아연부착량(양면)	g/m²	-	1 354	KS D 0201 : 2016(간접법 : 삼염화안티몬액)

* 안쪽반지름(r)=0.5t, 굽힘각도 : 180 °

- 용 도 : 품질관리용

비 고 : 1. 이 성적서는 의뢰자가 제시한 시료 및 시료명으로 시험한 결과로써 전체 제품에 대한 품질을 보증하지 않으며, 성적서의 진위확인은 홈페이지(www.ktr.or.kr) 또는 QR code로 확인 가능합니다.
2. 이 성적서는 홍보, 선전, 광고 및 소송용 등으로 사용될 수 없으며, 용도 이외의 사용을 금합니다.
3. 이 성적서는 원본(재발행 포함)만 유효하며, 사본 및 전자 인쇄본/파일본은 결과치 참고용입니다.

Mun Jonghun
작성자 : 문종훈
Tel : 02-2092-3632

Moon Suk Park
기술책임자 : 박문석
Tel : 1577-0091(ARS ①~④)

2019년 02월 28일

KTR 한국화학융합시험연구원장

위변조 확인용 QR code

Page : 1 of 1

원본대조필

KTR KOREA TESTING & RESEARCH INSTITUTE KTR-QP-T09-F01-02(08) A4(210×297)

BEYOND ASIAN HUB, TOWARD GLOBAL WORLD

TEST REPORT

우 13810 경기도 과천시 교육원로 98(중앙동) TEL (031)499-5390 FAX (031)499-6867

성적서번호 : TAK-2019-026298
대 표 자 : 권오섭
업 체 명 : (주)서영산업
주 소 : 경기도 안산시 단원구 번영2로 25, 시화공단4다 707-1호(성곡동)

접 수 일 자 : 2019년 02월 13일
시험완료일자 : 2019년 02월 28일

시 료 명 : 금속시편 [케이블트레이 펀칭형(ULTRA-TEC TRAY : 분체도장)]

시 험 결 과

시험항목	단위	시료구분	결과치	시험방법
도막두께	μm	-	145	KS M ISO 2808 : 2007(방법 7B)
내식성 시험(56 h)	-	-	이상없음	KS C 8464 : 2016

- 용 도 : 품질관리용

비 고 : 1. 이 성적서는 의뢰자가 제시한 시료 및 시료명으로 시험한 결과로써 전체 제품에 대한 품질을 보증하지 않으며, 성적서의 진위확인은 홈페이지(www.ktr.or.kr) 또는 QR code로 확인 가능합니다.
2. 이 성적서는 홍보, 선전, 광고 및 소송용 등으로 사용될 수 없으며, 용도 이외의 사용을 금합니다.
3. 이 성적서는 원본(재발행 포함)만 유효하며, 사본 및 전자 인쇄본/파일본은 결과치 참고용입니다.

Dong jin Lee
작성자 : 이동진
Tel : 02-2092-3695

You Seok
기술책임자 : 유석
Tel : 1577-0091(ARS ①-④)

2019년 02월 28일

KTR 한국화학융합시험연구원장

위변조 확인용 QR code

Page : 1 of 1

원본대조필

KTR KOREA TESTING & RESEARCH INSTITUTE KTR-QP-T09-F01-02(08) A4(210 X 297)

BEYOND ASIAN HUB, TOWARD GLOBAL WORLD

TEST REPORT

우 13810 경기도 과천시 교육원로 98(중앙동) TEL (031)499-5390 FAX (031)499-6867

성적서번호 : TAK-2019-026306
대 표 자 : 권오섭
업 체 명 : (주)서영산업
주 소 : 경기도 안산시 단원구 번영2로 25, 시화공단4다 707-1호(성곡동)

접 수 일 자 : 2019년 02월 13일
시험완료일자 : 2019년 02월 28일

시 료 명 : 금속시편 [케이블트레이 펀칭형(ULTRA-TEC TRAY : 용융아연도금)]

시 험 결 과

시험항목	단위	시료구분	결과치	시험방법
황산구리시험(1회)	-	-	이상없음	KS D 0201 : 2016
아연부착량(양면)	g/m²	-	1 362	KS D 0201 : 2016(간접법 : 삼염화안티몬액)

- 용 도 : 품질관리용

비 고 : 1. 이 성적서는 의뢰자가 제시한 시료 및 시료명으로 시험한 결과로써 전체 제품에 대한 품질을 보증하지 않으며, 성적서의 진위확인은 홈페이지(www.ktr.or.kr) 또는 QR code로 확인 가능합니다.
2. 이 성적서는 홍보, 선전, 광고 및 소송용 등으로 사용될 수 없으며, 용도 이외의 사용을 금합니다.
3. 이 성적서는 원본(재발행 포함)만 유효하며, 사본 및 전자 인쇄본/파일본은 결과치 참고용입니다.

Ki Hyunju
작성자 : 기현주
Tel : 02-2092-3627

Moon Suk Park
기술책임자 : 박문석
Tel : 1577-0091(ARS ①-④)

2019년 02월 28일

KTR 한국화학융합시험연구원장

위변조 확인용 QR code

Page : 1 of 1

원본대조필

KTR KOREA TESTING & RESEARCH INSTITUTE

KTR-QP-T09-F01-02(08) A4(210 X 297)

BEYOND ASIAN HUB, TOWARD GLOBAL WORLD

TEST REPORT

우 13810 경기도 과천시 교육원로 98(중앙동)

TEL (031)499-5390 FAX (031)499-6867

성적서번호 : TAK-2019-026307
대 표 자 : 권오섭
업 체 명 : (주)서영산업
주 소 : 경기도 안산시 단원구 번영2로 25, 시화공단4다 707-1호(성곡동)

접 수 일 자 : 2019년 02월 13일
시험완료일자 : 2019년 02월 28일

시 료 명 : 금속시편 [케이블트레이 펀칭형(ULTRA-TEC TRAY : GI시편)]

시 험 결 과

시험항목	단위	시료구분	결과치	시험방법
인장강도	N/mm²	-	378	KS B 0802 : 2003(5호 시험편)
항복강도	N/mm²	-	330	KS B 0802 : 2003(5호 시험편)
연신율	%	-	44	KS B 0802 : 2003(5호 시험편)
굽힘시험	-	-	이상없음	KS B 0804 : 2001(4.1항)(*)

* 안쪽반지름(r)=0.5t, 굽힘각도 : 180 °

- 용 도 : 품질관리용

비 고 : 1. 이 성적서는 의뢰자가 제시한 시료 및 시료명으로 시험한 결과로써 전체 제품에 대한 품질을 보증하지 않으며, 성적서의 진위확인은 홈페이지(www.ktr.or.kr) 또는 QR code로 확인 가능합니다.
2. 이 성적서는 홍보, 선전, 광고 및 소송용 등으로 사용될 수 없으며, 용도 이외의 사용을 금합니다.
3. 이 성적서는 원본(재발행 포함)만 유효하며, 사본 및 전자 인쇄본/파일본은 결과치 참고용입니다.

Mun Jonghun
작성자 : 문종훈
Tel : 02-2092-3632

Moon Suk Park
기술책임자 : 박문석
Tel : 1577-0091(ARS ①-④)

2019년 02월 28일

KTR 한국화학융합시험연구원장

위변조 확인용 QR code

Page : 1 of 1

원본대조필

KTR KOREA TESTING & RESEARCH INSTITUTE KTR-QP-T09-F01-02(08)

A4(210 X 297)

BEYOND ASIAN HUB, TOWARD GLOBAL WORLD

TEST REPORT

우 13810 경기도 과천시 교육원로 98(중앙동)　　TEL (031)499-5390　FAX (031)499-6867

성적서번호 : TAK-2019-026297
대 표 자 : 권오섭
업 체 명 : (주)서영산업
주　　소 : 경기도 안산시 단원구 번영2로 25, 시화공단4다 707-1호(성곡동)

접 수 일 자 : 2019년 02월 13일
시험완료일자 : 2019년 02월 28일

시 료 명 : 금속시편 [레이스웨이(RACE WAY : GI시편)]

시 험 결 과

시험항목	단위	시료구분	결과치	시험방법
인장강도	N/mm²	-	379	KS B 0802 : 2003(5호 시험편)
항복강도	N/mm²	-	333	KS B 0802 : 2003(5호 시험편)
연신율	%	-	42	KS B 0802 : 2003(5호 시험편)
굽힘시험	-	-	이상없음	KS B 0804 : 2001(4.1항)(*)
[GI] 황산구리시험(3회)	-	-	이상없음	KS D 0201 : 2016
[GI] 아연부착량(양면)	g/m²	-	194	KS D 0201 : 2016(간접법 : 삼염화안티몬액)

* 안쪽반지름(r)=0.5t, 굽힘각도 : 180 °

- 용 도 : 품질관리용

비 고 : 1. 이 성적서는 의뢰자가 제시한 시료 및 시료명으로 시험한 결과로써 전체 제품에 대한 품질을 보증하지 않으며, 성적서의 진위확인은 홈페이지(www.ktr.or.kr) 또는 QR code로 확인 가능합니다.
2. 이 성적서는 홍보, 선전, 광고 및 소송용 등으로 사용될 수 없으며, 용도 이외의 사용을 금합니다.
3. 이 성적서는 원본(재발행 포함)만 유효하며, 사본 및 전자 인쇄본/파일본은 결과치 참고용입니다.

Mun Jonghun
작성자 : 문종훈
Tel : 02-2092-3632

Moon Suk Park
기술책임자 : 박문석
Tel : 1577-0091(ARS ①→④)

2019년 02월 28일

KTR 한국화학융합시험연구원장

위변조 확인용 QR code

Page : 1 of 1

원본대조필

KTR KOREA TESTING & RESEARCH INSTITUTE　KTR-QP-T09-F01-02(08)　A4(210 X 297)

BEYOND ASIAN HUB, TOWARD GLOBAL WORLD

TEST REPORT

우 13810 경기도 과천시 교육원로 98(중앙동)　　TEL (031)499-5390　FAX (031)499-6867

성적서번호 : TAK-2019-026299
대 표 자 : 권오섭
업 체 명 : (주)서영산업
주　　소 : 경기도 안산시 단원구 번영2로 25, 시화공단4다 707-1호(성곡동)

접 수 일 자 : 2019년 02월 13일
시험완료일자 : 2019년 02월 28일

시 료 명 : 알루미늄 금속시편(KS D 6759, A6063-T5)

시 험 결 과

시험항목	단위	시료구분	결과치	시험방법
인장강도	N/mm²	-	178	KS B 0802 : 2003(5호 시험편)
항복강도	N/mm²	-	146	KS B 0802 : 2003(5호 시험편)
연신율	%	-	11	KS B 0802 : 2003(5호 시험편)
Si	%	-	0.43	ASTM E1251 - 17a
Fe	%	-	0.20	ASTM E1251 - 17a
Cu	%	-	0.02	ASTM E1251 - 17a
Mn	%	-	0.02	ASTM E1251 - 17a
Mg	%	-	0.49	ASTM E1251 - 17a
Cr	%	-	0.01	ASTM E1251 - 17a
Zn	%	-	0.01	ASTM E1251 - 17a
Ti	%	-	0.01	ASTM E1251 - 17a

- 용 도 : 품질관리용

비 고 : 1. 이 성적서는 의뢰자가 제시한 시료 및 시료명으로 시험한 결과로써 전체 제품에 대한 품질을 보증하지 않으며, 성적서의 진위확인은 홈페이지(www.ktr.or.kr) 또는 QR code로 확인 가능합니다.
2. 이 성적서는 홍보, 선전, 광고 및 소송용 등으로 사용될 수 없으며, 용도 이외의 사용을 금합니다.
3. 이 성적서는 원본(재발행 포함)만 유효하며, 사본 및 전자 인쇄본/파일본은 결과치 참고용입니다.

Cheon Narae
작성자 : 천나래
Tel : 02-2092-3636

Moon Suk Park
기술책임자 : 박문석
Tel : 1577-0091(ARS ①-④)

2019년 02월 28일

KTR 한국화학융합시험연구원장

위변조 확인용 QR code

Page : 1 of 1

원본대조필

KTR KOREA TESTING & RESEARCH INSTITUTE　KTR-QP-T09-F01-02(08)　A4(210 X 297)

BEYOND ASIAN HUB, TOWARD GLOBAL WORLD

TEST REPORT

우 13810 경기도 과천시 교육원로 98(중앙동)　　TEL (031)499-5390　FAX (031)499-6867

성적서번호 : TAK-2019-026304
대 표 자 : 권오섭
업 체 명 : (주)서영산업
주　　소 : 경기도 안산시 단원구 번영2로 25, 시화공단4다 707-1호(성곡동)

접 수 일 자 : 2019년 02월 13일
시험완료일자 : 2019년 02월 28일

시 료 명 : 금속시편 [CHANNEL]

시 험 결 과

시험항목	단위	시료구분	결과치	시험방법
인장강도	N/mm²	-	401	KS B 0802 : 2003(5호 시험편)
연신율	%	-	41	KS B 0802 : 2003(5호 시험편)
굽힘시험	-	-	이상없음	KS B 0804 : 2001(4.1항)(*)
황산구리시험(5회)	-	-	이상없음	KS D 0201 : 2016
아연부착량(양면)	g/m²	-	1 363	KS D 0201 : 2016(간접법 : 삼염화안티몬액)

* 안쪽반지름(r)=1.5t, 굽힘각도 : 180 °

- 용 도 : 품질관리용

비 고 : 1. 이 성적서는 의뢰자가 제시한 시료 및 시료명으로 시험한 결과로써 전체 제품에 대한 품질을 보증하지 않으며, 성적서의 진위확인은 홈페이지(www.ktr.or.kr) 또는 QR code로 확인 가능합니다.
2. 이 성적서는 홍보, 선전, 광고 및 소송용 등으로 사용될 수 없으며, 용도 이외의 사용을 금합니다.
3. 이 성적서는 원본(재발행 포함)만 유효하며, 사본 및 전자 인쇄본/파일본은 결과치 참고용입니다.

Mun Jonghun
작성자 : 문종훈
Tel : 02-2092-3632

Moon Suk Park
기술책임자 : 박문석
Tel : 1577-0091(ARS ①→④)

2019년 02월 28일

KTR 한국화학융합시험연구원장

위변조 확인용 QR code

Page : 1 of 1

원본대조필

KTR KOREA TESTING & RESEARCH INSTITUTE　KTR-QP-T09-F01-02(08)　A4(210 X 297)

BEYOND ASIAN HUB, TOWARD GLOBAL WORLD

TEST REPORT

우 13810 경기도 과천시 교육원로 98(중앙동) TEL (031)499-5390 FAX (031)499-6867

성적서번호 : TAK-2019-026305
대 표 자 : 권오섭
업 체 명 : (주)서영산업
주 소 : 경기도 안산시 단원구 번영2로 25, 시화공단4다 707-1호(성곡동)

접 수 일 자 : 2019년 02월 13일
시험완료일자 : 2019년 02월 28일

시 료 명 : 포스맥 금속시편 [CHANNEL]

시 험 결 과

시험항목	단위	시료구분	결과치	시험방법
인장강도	N/mm²	-	411	KS B 0802 : 2003(5호 시험편)
연신율	%	-	35	KS B 0802 : 2003(5호 시험편)
굽힘시험	-	-	이상없음	KS B 0804 : 2001(4.1항)(*)
황산구리시험(3회)	-	-	이상없음	KS D 0201 : 2016
아연부착량(양면)	g/m²	-	331	KS D 0201 : 2016(간접법 : 삼염화안티몬액)

* 안쪽반지름(r)=1.5t, 굽힘각도 : 180 °

- 용 도 : 품질관리용

비 고 : 1. 이 성적서는 의뢰자가 제시한 시료 및 시료명으로 시험한 결과로써 전체 제품에 대한 품질을 보증하지 않으며, 성적서의 진위확인은 홈페이지(www.ktr.or.kr) 또는 QR code로 확인 가능합니다.
2. 이 성적서는 홍보, 선전, 광고 및 소송용 등으로 사용될 수 없으며, 용도 이외의 사용을 금합니다.
3. 이 성적서는 원본(재발행 포함)만 유효하며, 사본 및 전자 인쇄본/파일본은 결과치 참고용입니다.

Mun Songhun
작성자 : 문종훈
Tel : 02-2092-3632

Moon Suk Park
기술책임자 : 박문석
Tel : 1577-0091(ARS ①-④)

2019년 02월 28일

KTR 한국화학융합시험연구원장

위변조 확인용 QR code

Page : 1 of 1

원본대조필

KTR KOREA TESTING & RESEARCH INSTITUTE KTR-QP-T09-F01-02(08) A4(210 X 297)

BEYOND ASIAN HUB, TOWARD GLOBAL WORLD

TEST REPORT

우 13810 경기도 과천시 교육원로 98(중앙동)　　TEL (031)499-5390　FAX (031)499-6867

성적서번호 : TAK-2019-026293
대 표 자 : 권오섭
업 체 명 : (주)서영산업
주　　소 : 경기도 안산시 단원구 번영2로 25, 시화공단4다 707-1호(성곡동)

접 수 일 자 : 2019년 02월 13일
시험완료일자 : 2019년 02월 28일

시 료 명 : SHANK BOLT NUT (3/8")

시 험 결 과

시험항목	단위	시료구분	결과치	시험방법
제품의 인장하중	N	-	25 540	KS B 0233 : 2005(*)
제품의 전단하중	kN	-	17.0	ASTM F606/F606M-16(**)
볼트 너트 체결 인장하중	N	-	24 722	KS B 0233 : 2005(***)

* 미체결 나사부 파단
** Single Shear, 나사부 전단
*** 볼트와 너트 체결부 무너짐

- 용 도 : 품질관리용

비 고 : 1. 이 성적서는 의뢰자가 제시한 시료 및 시료명으로 시험한 결과로써 전체 제품에 대한 품질을 보증하지 않으며, 성적서의 진위확인은 홈페이지(www.ktr.or.kr) 또는 QR code로 확인 가능합니다.
2. 이 성적서는 홍보, 선전, 광고 및 소송용 등으로 사용될 수 없으며, 용도 이외의 사용을 금합니다.
3. 이 성적서는 원본(재발행 포함)만 유효하며, 사본 및 전자 인쇄본/파일본은 결과치 참고용입니다.

Park Geun Hyeok
작성자 : 박근혁
Tel : 02-2092-3635

Moon Suk Park
기술책임자 : 박문석
Tel : 1577-0091(ARS ①→④)

2019년 02월 28일

KTR 한국화학융합시험연구원장

위변조 확인용 QR code

Page : 1 of 1

원본대조필

KTR KOREA TESTING & RESEARCH INSTITUTE　KTR-QP-T09-F01-02(08)　A4(210 X 297)

BEYOND ASIAN HUB, TOWARD GLOBAL WORLD

TEST REPORT

우 13810 경기도 과천시 교육원로 98(중앙동) TEL (031)499-5390 FAX (031)499-6867

성적서번호 : TAK-2019-026294
대 표 자 : 권오섭
업 체 명 : (주)서영산업
주 소 : 경기도 안산시 단원구 번영2로 25, 시화공단4다 707-1호(성곡동)

접 수 일 자 : 2019년 02월 13일
시험완료일자 : 2019년 02월 28일

시 료 명 : SHANK BOLT NUT (1/2")

시 험 결 과

시험항목	단위	시료구분	결과치	시험방법
제품의 인장하중	N	-	43 837	KS B 0233 : 2005(*)
제품의 전단하중	kN	-	31.3	ASTM F606/F606M-16(**)
볼트 너트 체결 인장하중	N	-	38 164	KS B 0233 : 2005(***)

* 미체결 나사부 파단
** Single Shear, 나사부 전단
*** 볼트와 너트 체결부 무너짐

- 용 도 : 품질관리용

비 고 : 1. 이 성적서는 의뢰자가 제시한 시료 및 시료명으로 시험한 결과로써 전체 제품에 대한 품질을 보증하지 않으며, 성적서의 진위확인은 홈페이지(www.ktr.or.kr) 또는 QR code로 확인 가능합니다.
2. 이 성적서는 홍보, 선전, 광고 및 소송용 등으로 사용될 수 없으며, 용도 이외의 사용을 금합니다.
3. 이 성적서는 원본(재발행 포함)만 유효하며, 사본 및 전자 인쇄본/파일본은 결과치 참고용입니다.

Park Geun Hyeok
작성자 : 박근혁
Tel : 02-2092-3635

Moon Suk Park
기술책임자 : 박문석
Tel : 1577-0091(ARS ①-④)

2019년 02월 28일

KTR 한국화학융합시험연구원장

위변조 확인용 QR code

Page : 1 of 1

원본대조필

KTR KOREA TESTING & RESEARCH INSTITUTE KTR-QP-T09-F01-02(08) A4(210 X 297)

BEYOND ASIAN HUB, TOWARD GLOBAL WORLD

TEST REPORT

우 13810 경기도 과천시 교육원로 98(중앙동)

TEL (031)499-5390 FAX (031)499-6867

성적서번호 : TAK-2019-026295

대 표 자 : 권오섭

업 체 명 : (주)서영산업

주 소 : 경기도 안산시 단원구 번영2로 25, 시화공단4다 707-1호(성곡동)

접 수 일 자 : 2019년 02월 13일

시험완료일자 : 2019년 02월 28일

시 료 명 : SHANK BOLT NUT (3/8") 맥볼트

시 험 결 과

시험항목	단위	시료구분	결과치	시험방법
제품의 인장하중	N	-	28 532	KS B 0233 : 2005(**)
제품의 전단하중	kN	-	16.9	ASTM F606/F606M-16(***)
볼트 너트 체결 인장하중	N	-	23 324	KS B 0233 : 2005(****)
중성염수분무시험(56 h, 적녹발생유무)	-	-	이상없음	KS D 9502 : 2009(*)

* 의뢰자제시조건 : [(염수분무, 8 h) → (실온방치, 16 h)] × 2 회 → (염수분무, 8 h)
** 미체결 나사부 파단
*** Single Shear, 나사부 전단
**** 볼트와 너트 체결부 무너짐

- 용 도 : 품질관리용

비 고 : 1. 이 성적서는 의뢰자가 제시한 시료 및 시료명으로 시험한 결과로써 전체 제품에 대한 품질을 보증하지 않으며, 성적서의 진위확인은 홈페이지(www.ktr.or.kr) 또는 QR code로 확인 가능합니다.
2. 이 성적서는 홍보, 선전, 광고 및 소송용 등으로 사용될 수 없으며, 용도 이외의 사용을 금합니다.
3. 이 성적서는 원본(재발행 포함)만 유효하며, 사본 및 전자 인쇄본/파일본은 결과치 참고용입니다.

Park Geun Hyeok
작성자 : 박근혁
Tel : 02-2092-3635

Moon Suk Park
기술책임자 : 박문석
Tel : 1577-0091(ARS ①→④)

2019년 02월 28일

KTR 한국화학융합시험연구원장

위변조 확인용 QR code

Page : 1 of 1

원본대조필

KTR KOREA TESTING & RESEARCH INSTITUTE KTR-QP-T09-F01-02(08) A4(210 X 297)

BEYOND ASIAN HUB, TOWARD GLOBAL WORLD

TEST REPORT

우 13810 경기도 과천시 교육원로 98(중앙동)

TEL (031)499-5390 FAX (031)499-6867

성적서번호 : TAK-2019-026287
대 표 자 : 권오섭
업 체 명 : (주)서영산업
주 소 : 경기도 안산시 단원구 번영2로 25, 시화공단4다 707-1호(성곡동)

접 수 일 자 : 2019년 02월 13일
시험완료일자 : 2019년 02월 28일

시 료 명 : SET ANCHOR (3/8") STS304

시 험 결 과

시험항목	단위	시료구분	결과치	시험방법
제품의 인장하중	N	-	34 089	KS B 0233 : 2005(*)
제품의 전단하중	kN	-	33.8	ASTM F606/F606M-16(**)
볼트 너트 체결 인장하중	N	-	37 878	KS B 0233 : 2005(***)

* 몸통부 파단
** Single Shear, 나사부 전단
*** 볼트와 너트 체결부 무너짐

- 용 도 : 품질관리용

비 고 : 1. 이 성적서는 의뢰자가 제시한 시료 및 시료명으로 시험한 결과로써 전체 제품에 대한 품질을 보증하지 않으며, 성적서의 진위확인은 홈페이지(www.ktr.or.kr) 또는 QR code로 확인 가능합니다.
2. 이 성적서는 홍보, 선전, 광고 및 소송용 등으로 사용될 수 없으며, 용도 이외의 사용을 금합니다.
3. 이 성적서는 원본(재발행 포함)만 유효하며, 사본 및 전자 인쇄본/파일본은 결과치 참고용입니다.

Park Geun Hyeok
작성자 : 박근혁
Tel : 02-2092-3635

Moon Suk Park
기술책임자 : 박문석
Tel : 1577-0091(ARS ①→④)

2019년 02월 28일

KTR 한국화학융합시험연구원장

위변조 확인용 QR code

Page : 1 of 1

원본대조필

KTR KOREA TESTING & RESEARCH INSTITUTE KTR-QP-T09-F01-02(08)

A4(210 X 297)

BEYOND ASIAN HUB, TOWARD GLOBAL WORLD

TEST REPORT

우 13810 경기도 과천시 교육원로 98(중앙동)

TEL (031)499-5390 FAX (031)499-6867

성적서번호 : TAK-2019-026288

대 표 자 : 권오섭

업 체 명 : (주)서영산업

주 소 : 경기도 안산시 단원구 번영2로 25, 시화공단4다 707-1호(성곡동)

접 수 일 자 : 2019년 02월 13일

시험완료일자 : 2019년 02월 28일

시 료 명 : SET ANCHOR (1/2") STS304

시 험 결 과

시험항목	단위	시료구분	결과치	시험방법
제품의 인장하중	N	-	78 431	KS B 0233 : 2005(*)
제품의 전단하중	kN	-	63.2	ASTM F606/F606M-16(**)
볼트 너트 체결 인장하중	N	-	75 506	KS B 0233 : 2005(*)

* 미체결 나사부 파단

** Single Shear, 나사부 전단

- 용 도 : 품질관리용

비 고 : 1. 이 성적서는 의뢰자가 제시한 시료 및 시료명으로 시험한 결과로써 전체 제품에 대한 품질을 보증하지 않으며, 성적서의 진위확인은 홈페이지(www.ktr.or.kr) 또는 QR code로 확인 가능합니다.

2. 이 성적서는 홍보, 선전, 광고 및 소송용 등으로 사용될 수 없으며, 용도 이외의 사용을 금합니다.

3. 이 성적서는 원본(재발행 포함)만 유효하며, 사본 및 전자 인쇄본/파일본은 결과치 참고용입니다.

Park Geun Hyeok

작성자 : 박근혁

Tel : 02-2092-3635

Moon Suk Park

기술책임자 : 박문석

Tel : 1577-0091(ARS ①→④)

2019년 02월 28일

KTR 한국화학융합시험연구원장

위변조 확인용 QR code

Page : 1 of 1

원본대조필

KTR KOREA TESTING & RESEARCH INSTITUTE KTR-QP-T09-F01-02(08)

A4(210 X 297)

BEYOND ASIAN HUB, TOWARD GLOBAL WORLD

TEST REPORT

우 13810 경기도 과천시 교육원로 98(중앙동) TEL (031)499-5390 FAX (031)499-6867

성적서번호 : TAK-2019-026290
대 표 자 : 권오섭
업 체 명 : (주)서영산업
주 소 : 경기도 안산시 단원구 번영2로 25, 시화공단4다 707-1호(성곡동)

접 수 일 자 : 2019년 02월 13일
시험완료일자 : 2019년 02월 28일

시 료 명 : SET ANCHOR (1/2")

시 험 결 과

시험항목	단위	시료구분	결과치	시험방법
제품의 인장하중	N	-	45 731	KS B 0233 : 2005(*)
제품의 전단하중	kN	-	37.7	ASTM F606/F606M-16(**)
볼트 너트 체결 인장하중	N	-	46 430	KS B 0233 : 2005(*)

* 미체결 나사부 파단
** Single Shear, 나사부 전단

- 용 도 : 품질관리용

비 고 : 1. 이 성적서는 의뢰자가 제시한 시료 및 시료명으로 시험한 결과로써 전체 제품에 대한 품질을 보증하지 않으며, 성적서의 진위확인은 홈페이지(www.ktr.or.kr) 또는 QR code로 확인 가능합니다.
2. 이 성적서는 홍보, 선전, 광고 및 소송용 등으로 사용될 수 없으며, 용도 이외의 사용을 금합니다.
3. 이 성적서는 원본(재발행 포함)만 유효하며, 사본 및 전자 인쇄본/파일본은 결과치 참고용입니다.

Park Geun Hyeok
작성자 : 박근혁
Tel : 02-2092-3635

Moon Suk Park
기술책임자 : 박문석
Tel : 1577-0091(ARS ①→④)

2019년 02월 28일

KTR 한국화학융합시험연구원장

위변조 확인용 QR code

Page : 1 of 1

원본대조필

KTR KOREA TESTING & RESEARCH INSTITUTE KTR-QP-T09-F01-02(08) A4(210 X 297)

BEYOND ASIAN HUB, TOWARD GLOBAL WORLD

TEST REPORT

우 13810 경기도 과천시 교육원로 98(중앙동) TEL (031)499-5390 FAX (031)499-6867

성적서번호 : TAK-2019-026289
대 표 자 : 권오섭
업 체 명 : (주)서영산업
주 소 : 경기도 안산시 단원구 번영2로 25, 시화공단4다 707-1호(성곡동)

접 수 일 자 : 2019년 02월 13일
시험완료일자 : 2019년 02월 28일

시 료 명 : SET ANCHOR (3/8")

시 험 결 과

시험항목	단위	시료구분	결과치	시험방법
제품의 인장하중	N	-	28 063	KS B 0233 : 2005(*)
제품의 전단하중	kN	-	17.3	ASTM F606/F606M-16(**)
볼트 너트 체결 인장하중	N	-	23 876	KS B 0233 : 2005(***)

* 미체결 나사부 파단
** Single Shear, 나사부 전단
*** 볼트와 너트 체결부 무너짐

- 용 도 : 품질관리용

비 고 : 1. 이 성적서는 의뢰자가 제시한 시료 및 시료명으로 시험한 결과로써 전체 제품에 대한 품질을 보증하지 않으며, 성적서의 진위확인은 홈페이지(www.ktr.or.kr) 또는 QR code로 확인 가능합니다.
2. 이 성적서는 홍보, 선전, 광고 및 소송용 등으로 사용될 수 없으며, 용도 이외의 사용을 금합니다.
3. 이 성적서는 원본(재발행 포함)만 유효하며, 사본 및 전자 인쇄본/파일본은 결과치 참고용입니다.

Park Geun Hyeok
작성자 : 박근혁
Tel : 02-2092-3635

Moon Suk Park
기술책임자 : 박문석
Tel : 1577-0091(ARS ①→④)

2019년 02월 28일

KTR 한국화학융합시험연구원장

위변조 확인용 QR code

Page : 1 of 1

원본대조필

KTR KOREA TESTING & RESEARCH INSTITUTE KTR-QP-T09-F01-02(08) A4(210 X 297)

BEYOND ASIAN HUB, TOWARD GLOBAL WORLD

TEST REPORT

우 13810 경기도 과천시 교육원로 98(중앙동) TEL (031)499-5390 FAX (031)499-6867

성적서번호 : TAK-2019-026291
대 표 자 : 권오섭
업 체 명 : (주)서영산업
주 소 : 경기도 안산시 단원구 번영2로 25, 시화공단4다 707-1호(성곡동)

접 수 일 자 : 2019년 02월 13일
시험완료일자 : 2019년 02월 28일

시 료 명 : HEX BOLT NUT (3/8")

시 험 결 과

시험항목	단위	시료구분	결과치	시험방법
제품의 인장하중	N	-	26 304	KS B 0233 : 2005(*)
제품의 전단하중	kN	-	18.4	ASTM F606/F606M-16(**)
볼트 너트 체결 인장하중	N	-	22 814	KS B 0233 : 2005(***)

* 미체결 나사부 파단
** Single Shear, 나사부 전단
*** 볼트와 너트 체결부 무너짐

- 용 도 : 품질관리용

비 고 : 1. 이 성적서는 의뢰자가 제시한 시료 및 시료명으로 시험한 결과로써 전체 제품에 대한 품질을 보증하지 않으며, 성적서의 진위확인은 홈페이지(www.ktr.or.kr) 또는 QR code로 확인 가능합니다.
2. 이 성적서는 홍보, 선전, 광고 및 소송용 등으로 사용될 수 없으며, 용도 이외의 사용을 금합니다.
3. 이 성적서는 원본(재발행 포함)만 유효하며, 사본 및 전자 인쇄본/파일본은 결과치 참고용입니다.

Park Geun Hyeok
작성자 : 박근혁
Tel : 02-2092-3635

Moon Suk Park
기술책임자 : 박문석
Tel : 1577-0091(ARS ①-④)

2019년 02월 28일

KTR 한국화학융합시험연구원장

위변조 확인용 QR code

Page : 1 of 1

원본대조필

KTR KOREA TESTING & RESEARCH INSTITUTE KTR-QP-T09-F01-02(08) A4(210 X 297)

BEYOND ASIAN HUB, TOWARD GLOBAL WORLD

TEST REPORT

우 13810 경기도 과천시 교육원로 98(중앙동)

TEL (031)499-5390 FAX (031)499-6867

성적서번호 : TAK-2019-026292

대 표 자 : 권오섭

업 체 명 : (주)서영산업

주 소 : 경기도 안산시 단원구 번영2로 25, 시화공단4다 707-1호(성곡동)

접 수 일 자 : 2019년 02월 13일

시험완료일자 : 2019년 02월 28일

시 료 명 : HEX BOLT NUT (1/2")

시 험 결 과

시험항목	단위	시료구분	결과치	시험방법
제품의 인장하중	N	-	42 237	KS B 0233 : 2005(*)
제품의 전단하중	kN	-	31.5	ASTM F606/F606M-16(**)
볼트 너트 체결 인장하중	N	-	41 793	KS B 0233 : 2005(*)

* 미체결 나사부 파단

** Single Shear, 나사부 전단

- 용 도 : 품질관리용

비 고 : 1. 이 성적서는 의뢰자가 제시한 시료 및 시료명으로 시험한 결과로써 전체 제품에 대한 품질을 보증하지 않으며, 성적서의 진위확인은 홈페이지(www.ktr.or.kr) 또는 QR code로 확인 가능합니다.

2. 이 성적서는 홍보, 선전, 광고 및 소송용 등으로 사용될 수 없으며, 용도 이외의 사용을 금합니다.

3. 이 성적서는 원본(재발행 포함)만 유효하며, 사본 및 전자 인쇄본/파일본은 결과치 참고용입니다.

Park Geun Hyeok

작성자 : 박근혁

Tel : 02-2092-3635

Moon Suk Park

기술책임자 : 박문석

Tel : 1577-0091(ARS ①→④)

2019년 02월 28일

KTR 한국화학융합시험연구원장

위변조 확인용 QR code

Page : 1 of 1

원본대조필

KTR KOREA TESTING & RESEARCH INSTITUTE

KTR-QP-T09-F01-02(08)

A4(210 X 297)

BEYOND ASIAN HUB, TOWARD GLOBAL WORLD

TEST REPORT

우 13810 경기도 과천시 교육원로 98(중앙동)　　TEL (031)499-5390　FAX (031)499-6867

성적서번호 : TAK-2019-026296
대 표 자 : 권오섭
업 체 명 : (주)서영산업
주　　소 : 경기도 안산시 단원구 번영2로 25, 시화공단4다 707-1호(성곡동)

접 수 일 자 : 2019년 02월 13일
시험완료일자 : 2019년 02월 28일

시 료 명 : THREAD ROD (H.D.G, 1/2")

시 험 결 과

시험항목	단위	시료구분	결과치	시험방법
제품의 인장강도	N/mm²	-	510	KS B 0233 : 2005(*)
도금두께	μm	-	103	KS D 0246 : 2016(자력식)

* 미체결 나사부 파단

- 용 도 : 품질관리용

비 고 : 1. 이 성적서는 의뢰자가 제시한 시료 및 시료명으로 시험한 결과로써 전체 제품에 대한 품질을 보증하지 않으며, 성적서의 진위확인은 홈페이지(www.ktr.or.kr) 또는 QR code로 확인 가능합니다.
2. 이 성적서는 홍보, 선전, 광고 및 소송용 등으로 사용될 수 없으며, 용도 이외의 사용을 금합니다.
3. 이 성적서는 원본(재발행 포함)만 유효하며, 사본 및 전자 인쇄본/파일본은 결과치 참고용입니다.

Park Geun Hyeok
작성자 : 박근혁
Tel : 02-2092-3635

Moon Suk Park
기술책임자 : 박문석
Tel : 1577-0091(ARS ①→④)

2019년 02월 28일

KTR 한국화학융합시험연구원장

위변조 확인용 QR code

Page : 1 of 1

원본대조필

KTR KOREA TESTING & RESEARCH INSTITUTE　KTR-QP-T09-F01-02(08)　A4(210 X 297)

BEYOND ASIAN HUB, TOWARD GLOBAL WORLD

TEST REPORT

우 13810 경기도 과천시 교육원로 98(중앙동) TEL (031)499-5390 FAX (031)499-6867

성적서번호 : TAK-2019-026286
대 표 자 : 권오섭
업 체 명 : (주)서영산업
주 소 : 경기도 안산시 단원구 번영2로 25, 시화공단4다 707-1호(성곡동)

접 수 일 자 : 2019년 02월 13일
시험완료일자 : 2019년 02월 28일

시 료 명 : System box

시 험 결 과

시험항목	단위	시료구분	결과치	시험방법
내식성 시험(56 h)	-	시편	이상없음	KS C 8464 : 2016
2 942 N 압축하중시 변위	mm	제품	5.2	의뢰자제공시험방법(*)
4 900 N 압축하중시 변위	mm	제품	9.8	의뢰자제공시험방법(*)

* 만능재료시험기: SHIMADZU UH-F1000kNX, 시험속도 : 5 ㎜/min
- 가압봉 크기 : 50 Ø
- 재하점 위치 : 첨부사진 참조
- 용 도 : 품질관리용

비 고 : 1. 이 성적서는 의뢰자가 제시한 시료 및 시료명으로 시험한 결과로써 전체 제품에 대한 품질을 보증하지 않으며, 성적서의 진위확인은 홈페이지(www.ktr.or.kr) 또는 QR code로 확인 가능합니다.
2. 이 성적서는 홍보, 선전, 광고 및 소송용 등으로 사용될 수 없으며, 용도 이외의 사용을 금합니다.
3. 이 성적서는 원본(재발행 포함)만 유효하며, 사본 및 전자 인쇄본/파일본은 결과치 참고용입니다.

Park Ki Woong
작성자 : 박기웅
Tel : 02-2092-3631

Moon Suk Park
기술책임자 : 박문석
Tel : 1577-0091(ARS ①-④)

2019년 02월 28일

KTR 한국화학융합시험연구원장

위변조 확인용 QR code

Page : 1 of 1

원본대조필

KTR KOREA TESTING & RESEARCH INSTITUTE KTR-QP-T09-F01-02(08) A4(210 X 297)

BEYOND ASIAN HUB, TOWARD GLOBAL WORLD

TEST REPORT

우 13810 경기도 과천시 교육원로 98(중앙동) TEL (031)499-5390 FAX (031)499-6867

성적서번호 : TAK-2019-035577
대 표 자 : 권오섭
업 체 명 : (주)서영산업
주 소 : 경기도 안산시 단원구 번영2로 25, 시화공단4다 707-1호(성곡동)

접 수 일 자 : 2019년 02월 28일
시험완료일자 : 2019년 03월 08일

시 료 명 : 용융케이블트레이 2.3T×W200 & 포스맥트레이 2.0T×W200

시 험 결 과

시험항목	단위	시료구분	결과치	시험방법
굴곡최대하중	N	용융케이블트레이 2.3T ×W200	25 368	의뢰자제공시험방법(*)
굴곡최대하중	N	포스맥트레이 2.0T× W200	37 190	의뢰자제공시험방법(*)

* 만능재료시험기: 50kN압축시험기, 시험속도 : 3 ㎜/min
- 지지간 거리 :370㎜, 가압지그 : (40 x 40 x 350) ㎜
- 사진참조
- 용 도 : 품질관리용

비 고 : 1. 이 성적서는 의뢰자가 제시한 시료 및 시료명으로 시험한 결과로써 전체 제품에 대한 품질을 보증하지 않으며, 성적서의 진위확인은 홈페이지(www.ktr.or.kr) 또는 QR code로 확인 가능합니다.
2. 이 성적서는 홍보, 선전, 광고 및 소송용 등으로 사용될 수 없으며, 용도 이외의 사용을 금합니다.
3. 이 성적서는 원본(재발행 포함)만 유효하며, 사본 및 전자 인쇄본/파일본은 결과치 참고용입니다.

Jung Guhan
작성자 : 정구한
Tel : 02-2092-3629

Moon Suk Park
기술책임자 : 박문석
Tel : 1577-0091(ARS ①→④)

2019년 03월 08일

KTR 한국화학융합시험연구원장

위변조 확인용 QR code

Page : 1 of 1

원본대조필

KTR KOREA TESTING & RESEARCH INSTITUTE

KTR-QP-T09-F01-02(08) A4(210 X 297)

BEYOND ASIAN HUB. TOWARD GLOBAL WORLD

TEST REPORT

우 13810 경기도 과천시 교육원로 98(중앙동) TEL (031)499-5390 FAX (031)499-6867

성적서번호 : TAK-2019-035577
대 표 자 : 권오섭
업 체 명 : (주)서영산업
주 소 : 경기도 안산시 단원구 번영2로 25, 시화공단4다 707-1호(성곡동)

접 수 일 자 : 2019년 02월 28일
시험완료일자 : 2019년 03월 08일

시 료 명 : 용융케이블트레이 2.3T×W200 & 포스맥트레이 2.0T×W200

시험 시료 사진

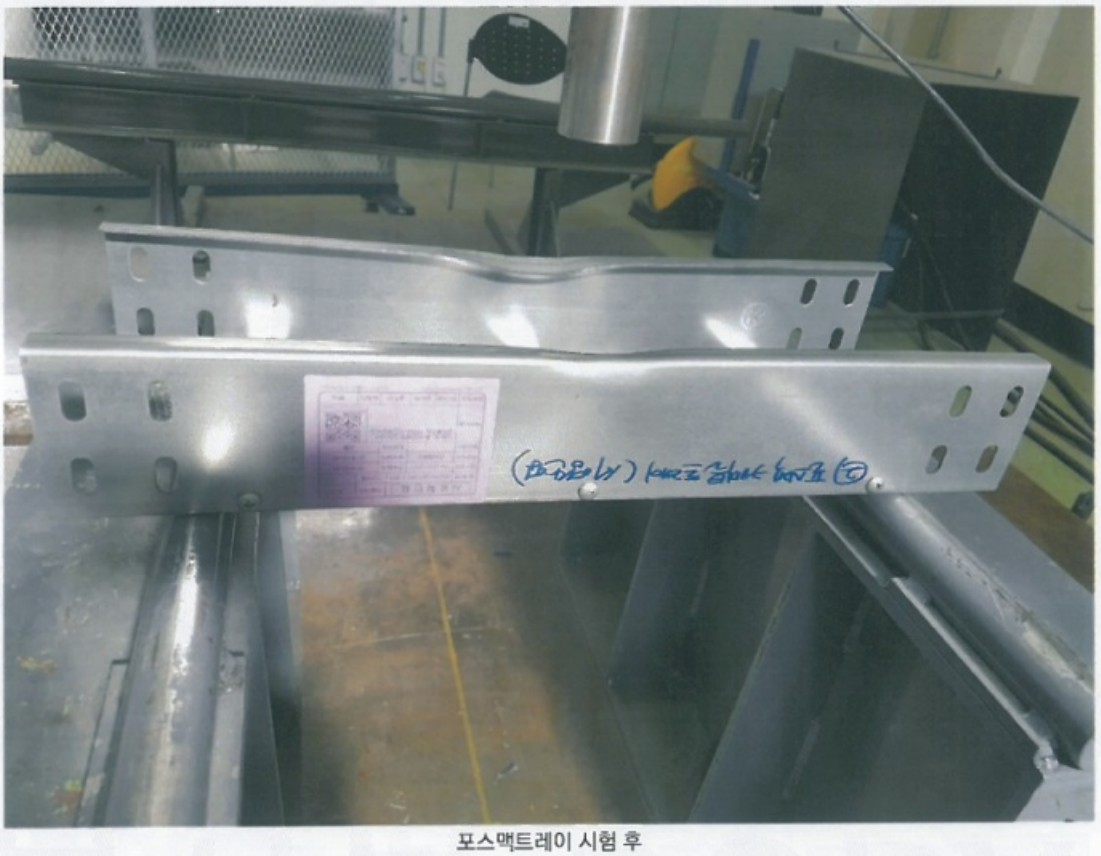

포스맥트레이 시험 후

KTR KOREA TESTING & RESEARCH INSTITUTE

원본대조필

BEYOND ASIAN HUB, TOWARD GLOBAL WORLD

TEST REPORT

우 15418 경기도 안산시 단원구 지원로 107 (성곡동)
시화아파트형공장 관리동 119호
TEL (031)499-5390~1 FAX (031)499-6867

성적서번호 : TAA-020564
접 수 일 자 : 2017년 09월 19일
시험완료일자 : 2017년 10월 17일
대 표 자 : 권오섭
업 체 명 : (주)서영산업
주 소 : 경기도 안산시 단원구 번영2로 25, 시화공단4다 707-1호(성곡동)

시 료 명 : POINT CABLE TRAY(POSMAC, W300×H100×L1600)

시 험 결 과

시험항목	단위	시료구분	결과치	시험방법
전기적 특성 (조인트)	mΩ	-	0.13	의뢰자제공시험방법(KS C IEC 61537 : 2014(준용))

* 용 도 : 품질관리용

비 고 : 1. 이 성적서는 의뢰자가 제시한 시료 및 시료명으로 시험한 결과로써 전체 제품에 대한 품질을 보증하지 않으며, 성적서의 진위확인은 홈페이지(www.ktr.or.kr) 또는 QR code로 확인 가능합니다.
2. 이 성적서는 홍보, 선전, 광고 및 소송용 등으로 사용될 수 없으며, 용도 이외의 사용을 금합니다.
3. 이 성적서는 의뢰자가 제시한 시험방법에 의한 시험결과를 포함하고 있습니다.
4. 이 성적서는 원본(등본 포함)만 유효하며, 사본 및 전자 인쇄본/파일본은 결과치 참고용입니다.

Doo Jinsuk
작성자 : 두진석
E-mail: jsdoo@ktr.or.kr

Choi Ki-bo
기술책임자 : 최기보
Tel : 1577-0091(ARS ①→④)

2017년 10월 17일

KTR 한국화학융합시험연구원장

위변조 확인용 QR code

Page : 1 of 1

원본대조필

KTR KOREA TESTING & RESEARCH INSTITUTE KTR-QP-T09-F01-02(07) A4(210 X 2

BEYOND ASIAN HUB, TOWARD GLOBAL WORLD

TEST REPORT

우 15418 경기도 안산시 단원구 지원로 107 (성곡동)
시화아파트형공장 관리동 119호
TEL (031)499-5390~1 FAX (031)499-6867

성적서번호 : TAA-020556
접 수 일 자 : 2017년 09월 19일
대 표 자 : 권오섭
시험완료일자 : 2017년 10월 12일
업 체 명 : (주)서영산업
주 소 : 경기도 안산시 단원구 번영2로 25, 시화공단4다 707-1호(성곡동)

시 료 명 : POINT CABLE TRAY(POSMAC, W900×H100×L3000)

시 험 결 과

시험항목	단위	시료구분	결과치	시험방법
정하중	mm	-	7.67	KS C 8464 : 2016(*)

* 지지간 거리 :1 500 mm, 시험하중 : 350 kg

* 용 도 : 품질관리용

비 고 : 1. 이 성적서는 의뢰자가 제시한 시료 및 시료명으로 시험한 결과로써 전체 제품에 대한 품질을 보증하지 않으며, 성적서의 진위확인은 홈페이지(www.ktr.or.kr) 또는 QR code로 확인 가능합니다.
2. 이 성적서는 홍보, 선전, 광고 및 소송용 등으로 사용될 수 없으며, 용도 이외의 사용을 금합니다.
3. 이 성적서는 원본(등본 포함)만 유효하며, 사본 및 전자 인쇄본/파일본은 결과치 참고용입니다.

Jung Guhan
작성자 : 정구한
E-mail: gh@ktr.or.kr

Ham Jong-oh
기술책임자 : 함종오
Tel : 1577-0091(ARS ①→④)

2017년 10월 12일

KTR 한국화학융합시험연구원장

위변조 확인용 QR code

Page : 1 of 1

원본대조필

KTR KOREA TESTING & RESEARCH INSTITUTE KTR-QP-T09-F01-02(07) A4(210 X 29

BEYOND ASIAN HUB, TOWARD GLOBAL WORLD

TEST REPORT

우 15418 경기도 안산시 단원구 지원로 107 (성곡동)
시화아파트형공장 관리동 119호
TEL (031)499-5390~1 FAX (031)499-6867

성적서번호 : TAA-020554
접 수 일 자 : 2017년 09월 19일
시험완료일자 : 2017년 10월 12일
대 표 자 : 권오섭
업 체 명 : (주)서영산업
주 소 : 경기도 안산시 단원구 번영2로 25, 시화공단4다 707-1호(성곡동)

시 료 명 : POINT CABLE TRAY(HDG, W900×H100×L3000)

시 험 결 과

시험항목	단위	시료구분	결과치	시험방법
정하중	㎜	-	8.23	KS C 8464 : 2016(*)

* 지지간 거리 :1 500 ㎜, 시험하중 : 350 kg

* 용 도 : 품질관리용

비 고 : 1. 이 성적서는 의뢰자가 제시한 시료 및 시료명으로 시험한 결과로써 전체 제품에 대한 품질을 보증하지 않으며, 성적서의 진위확인은 홈페이지(www.ktr.or.kr) 또는 QR code로 확인 가능합니다.
2. 이 성적서는 홍보, 선전, 광고 및 소송용 등으로 사용될 수 없으며, 용도 이외의 사용을 금합니다.
3. 이 성적서는 원본(등본 포함)만 유효하며, 사본 및 전자 인쇄본/파일본은 결과치 참고용입니다.

Jung Guhan
작성자 : 정구한
E-mail: gh@ktr.or.kr

Ham Jong-oh
기술책임자 : 함종오
Tel : 1577-0091(ARS ①→④)

2017년 10월 12일

KTR 한국화학융합시험연구원장

위변조 확인용 QR code

Page : 1 of 1

원본대조필

KTR KOREA TESTING & RESEARCH INSTITUTE KTR-QP-T09-F01-02(07)

BEYOND ASIAN HUB, TOWARD GLOBAL WORLD

TEST REPORT

우 13810 경기도 과천시 교육원로 98(중앙동)

TEL (031)499-5390 FAX (031)499-6867

성적서번호 : TAK-2018-112171

접 수 일 자 : 2018년 07월 17일

대 표 자 : 권오섭

시험완료일자 : 2018년 09월 04일

업 체 명 : (주)서영산업

주 소 : 경기도 안산시 단원구 번영2로 25, 시화공단4다 707-1호(성곡동)

시 료 명 : 사다리형케이블트레이 (T2.3×W900×H115) H.D.G, 모자렁, 인폴드

시 험 결 과

시험항목	단위	시료구분	결과치	시험방법
수평최대하중	N	-	6 252	의뢰자제공시험방법(*)

* 만능재료시험기: 50kN압축시험기, 시험속도 : 5 ㎜/min
- 사다리형케이블트레이 측면 레일 부분 양끝을 걸쳐서 수평최대하중을 측정함
- 가압지그 : (200 x 500 x 50) ㎜
- 케이블 트레이 렁 갯수 : 3 EA
- 사진참조
- 용 도 : 제출용(삼성반도체현장)

비 고 : 1. 이 성적서는 의뢰자가 제시한 시료 및 시료명으로 시험한 결과로써 전체 제품에 대한 품질을 보증하지 않으며, 성적서의 진위확인은 홈페이지(www.ktr.or.kr) 또는 QR code로 확인 가능합니다.
2. 이 성적서는 홍보, 선전, 광고 및 소송용 등으로 사용될 수 없으며, 용도 이외의 사용을 금합니다.
3. 이 성적서는 원본(재발행 포함)만 유효하며, 사본 및 전자 인쇄본/파일본은 결과치 참고용입니다.

Jung Guhan
작성자 : 정구한
Tel : 02-2092-3629

Moon Suk Park
기술책임자 : 박문석
Tel : 1577-0091(ARS ①~④)

2018년 09월 04일

KTR 한국화학융합시험연구원장

위변조 확인용 QR code

Page : 1 of 1

KTR-QP-T09-F01-02(08)

A4(210 X 297)

원본대조필

KTR KOREA TESTING & RESEARCH INSTITUTE

BEYOND ASIAN HUB, TOWARD GLOBAL WORLD

TEST REPORT

우 13810 경기도 과천시 교육원로 98(중앙동)
TEL (031)499-5390 FAX (031)499-6867

성적서번호 : TAK-2018-112171
접 수 일 자 : 2018년 07월 17일
시험완료일자 : 2018년 09월 04일
대 표 자 : 권오섭
업 체 명 : (주)서영산업
주 소 : 경기도 안산시 단원구 번영2로 25, 시화공단4다 707-1호(성곡동)

시 료 명 : 사다리형케이블트레이 (T2.3×W900×H115) H.D.G, 모자형, 인폴드

시험 시료 사진

원본대조필

KTR KOREA TESTING & RESEARCH INSTITUTE

BEYOND ASIAN HUB, TOWARD GLOBAL WORLD

TEST REPORT

우 13810 경기도 과천시 교육원로 98(중앙동)

TEL (031)499-5390 FAX (031)499-6867

성적서번호 : TAK-2018-112170

접 수 일 자 : 2018년 07월 17일

대 표 자 : 권오섭

시험완료일자 : 2018년 09월 04일

업 체 명 : (주)서영산업

주 소 : 경기도 안산시 단원구 번영2로 25, 시화공단4다 707-1호(성곡동)

시 료 명 : 사다리형케이블트레이 (T2.3×W900×H115) POSMAC 모자렁, 인폴드

시 험 결 과

시험항목	단위	시료구분	결과치	시험방법
수평최대하중	N	-	8 041	의뢰자제공시험방법(*)

* 만능재료시험기: 50kN압축시험기, 시험속도 : 5 ㎜/min
- 사다리형케이블트레이 측면 레일 부분 양끝을 걸쳐서 수평최대하중을 측정함
- 가압지그 : (200 x 500 x 50) ㎜
- 케이블 트레이 렁 갯수 : 3 EA
- 사진참조
- 용 도 : 제출용(삼성반도체현장)

비 고 : 1. 이 성적서는 의뢰자가 제시한 시료 및 시료명으로 시험한 결과로써 전체 제품에 대한 품질을 보증하지 않으며, 성적서의 진위확인은 홈페이지(www.ktr.or.kr) 또는 QR code로 확인 가능합니다.
2. 이 성적서는 홍보, 선전, 광고 및 소송용 등으로 사용될 수 없으며, 용도 이외의 사용을 금합니다.
3. 이 성적서는 원본(재발행 포함)만 유효하며, 사본 및 전자 인쇄본/파일본은 결과치 참고용입니다.

Jung Guhan
작성자 : 정구한
Tel : 02-2092-3629

Moon Suk Park
기술책임자 : 박문석
Tel : 1577-0091(ARS ①~④)

2018년 09월 04일

KTR 한국화학융합시험연구원장

위변조 확인용 QR code

Page : 1 of 1

KTR-QP-T09-F01-02(08)

A4(210 X 297)

원본대조필

KTR KOREA TESTING & RESEARCH INSTITUTE

BEYOND ASIAN HUB, TOWARD GLOBAL WORLD

TEST REPORT

우 13810 경기도 과천시 교육원로 98(중앙동)

TEL (031)499-5390 FAX (031)499-6867

성적서번호 : TAK-2018-112170

접 수 일 자 : 2018년 07월 17일

대 표 자 : 권오섭

시험완료일자 : 2018년 09월 04일

업 체 명 : (주)서영산업

주 소 : 경기도 안산시 단원구 번영2로 25, 시화공단4다 707-1호(성곡동)

시 료 명 : 사다리형케이블트레이 (T2.3×W900×H115) POSMAC 모자형, 인폴드

시험 시료 사진

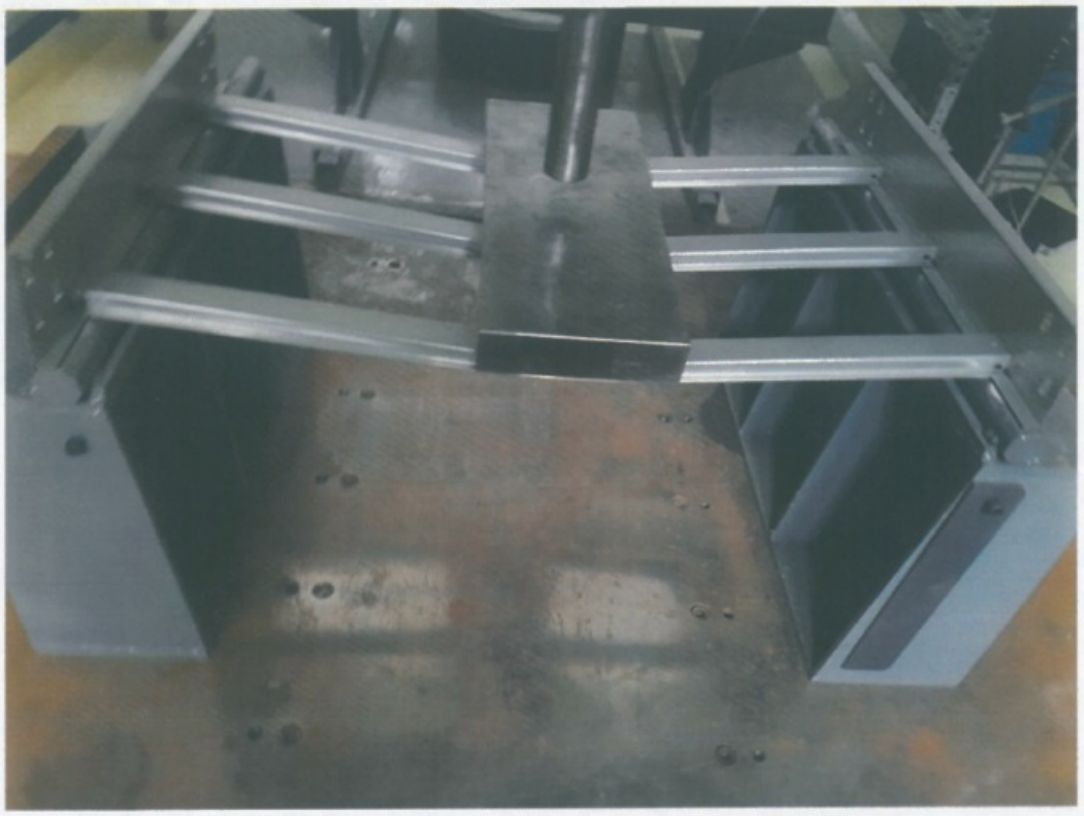

복사본 COPY

원본대조필

KTR KOREA TESTING & RESEARCH INSTITUTE

Certificate

제 품 인 증 서

인 증 번 호 : 제 966 호

제 조 업 체 명 : (주)포스코 포항제철소

대 표 자 성 명 : 권오준

공 장 소 재 지 : 경상북도 포항시 남구 동해안로 6262 (동촌동)

인 증 제 품

· 표 준 명 : 열간 압연 연강판 및 강대

· 표 준 번 호 : KS D 3501

· 종류·등급 또는 호칭 :

SPHC,SPHD:1.6~6.0㎜. 끝.

산업표준화법 제17조 제1항에 따른 인증심사를 실시한 결과
한국산업표준(KS)과 인증심사기준에 적합하므로 산업표준화법 제15조에 따라
위와 같이 한국산업표준(KS)에 적합함을 인증합니다.

2014 년 04 월 08 일

한국표준협회장

1. 최초인증일 : 1974.07.20
2. 최종변경일 : 2014.04.08 (대표자,소재지 - 단순변경)

원본대조필

Certificate

제 품 인 증 서

인 증 번 호 : 제 7398 호

제 조 업 체 명 : (주)포스코 광양제철소

대 표 자 성 명 : 권오준

공 장 소 재 지 : 전라남도 광양시 폭포사랑길 20-26 (금호동)

인 증 제 품

· 표 준 명 : 용융 아연 도금 강판 및 강대

· 표준번호 : KS D 3506

· 종류·등급 또는 호칭 :

구, SGC570, SGHC,SGH340, SGH400, SGH440, SGH490,SGH540
구, SGCC,SGCH, SGCD1,SGCD2, SGCD3,SGC340,SGC400,SGC440, SGC490,
구, Z10,Z12,Z18,Z20,Z22,Z25,Z27,Z35,Z45,Z60,F08,F10,F12,F18
신, SGC560Y, SGHC, SGH245Y, SGH295Y, SGH335Y, SGH365Y, SGH400Y
신, SGCC, SGCH, SGCD1, SGCD2, SGCD3, SGC245Y, SGC295Y, SGC335Y, SGC365Y
신, Z10,Z12,Z18,Z20,Z22,Z25,Z27,Z35,Z45,Z60,F08,F10,F12,F18. 끝.

산업표준화법 제17조 제1항에 따른 인증심사를 실시한 결과
한국산업표준(KS)과 인증심사기준에 적합하므로 산업표준화법 제15조에 따라
위와 같이 한국산업표준(KS)에 적합함을 인증합니다.

2017 년 4 월 5 일

한국표준협회장

원본대조필

1. 최초인증일 : 1990-01-04
2. 최종변경일 : 2017-04-05 (종류 등급 변경)

Certificate

제 품 인 증 서

인 증 번 호 : 제 13-5246 호

제 조 업 체 명 : (주)포스코 포항제철소

대 표 자 성 명 : 권오준

공 장 소 재 지 : 경상북도 포항시 남구 동해안로 6262 (동촌동)

인 증 제 품

· 표 준 명 : 용융 아연 마그네슘 알루미늄 합금 도금 강판 및 강대

· 표 준 번 호 : KS D 3030

· 종류·등급 또는 호칭 :

SGMC340:M06~M35
SGMC400:M06~M35
SGMC440:M06~M35
SGMC490:M06~M35
SGMC570:M08~M12
SGMCC:M06~M35
SGMCD2:M06~M35
SGMCD3:M06~M35
SGMHC(M08~M35)SGMH340(M08~M35)SGMH400(M10~M35)
SGMH440(M10~M35)SGMH490(M10~M35)SGMH540(M10~M35). 끝.

산업표준화법 제17조 제1항에 따른 인증심사를 실시한 결과

한국산업표준(KS)과 인증심사기준에 적합하므로 산업표준화법 제15조에 따라

위와 같이 한국산업표준(KS)에 적합함을 인증합니다.

2015 년 7 월 8 일

한국표준협회장

원본대조필

1. 최초인증일 : 2013-11-13
2. 최종변경일 : 2015-07-08 종류 추가

Certificate

제 품 인 증 서

인 증 번 호 : 제 15-0519 호

제 조 업 체 명 : (주) 다모아

대 표 자 성 명 : 손형식

공 장 소 재 지 : 경기 시흥시 공단1대로 281 (정왕동)

인 증 제 품

· 표 준 명 : 용융 아연 도금

· 표준번호 : KS D 8308

· 종류·등급 또는 호칭 :

2종, 35, 40, 45, 50, 55, 61. 끝.

산업표준화법 제17조 제1항에 따른 인증심사를 실시한 결과
한국산업표준(KS)과 인증심사기준에 적합하므로 산업표준화법 제15조에 따라
위와 같이 한국산업표준(KS)에 적합함을 인증합니다.

2015 년 8 월 19 일

한국표준협회장

원본대조필

1. 최초인증일 : 2015-08-19
2. 최종변경일 :

한국산업규격 표시인증서

인 증 번 호 : 제 97-03-070 호
제 조 업 체 명 : 상진개발(주)
대 표 자 성 명 : 정상근
공장(사업장)소재지 : 경기도 안산시 단원구 성곡동 604-2
규 격 표 시 품 :
- 규 격 명 : 용융 아연 도금
- 규 격 번 호 : KS D 8308
- 종류 · 등급 또는 호칭
  2종(35,40,45,50,55,61)

산업표준화법 제18조의 규정에 의한 인증심사를 실시한 결과 한국산업규격과 인증심사기준에 적합하므로 산업표준화법 제11조(제12조 · 제13조)의 규정에 의하여 위와 같이 한국산업규격표시를 인증합니다.

2004 년 07 월 13 일

한국표준협회장

1.최초인증일 1997.05.19
2.최종변경일 2004.07.13 (분실재교부)

원본대조필

한국산업규격 표시인증서

인 증 번 호 : 제 97-03-093 호
제 조 업 체 명 : (주)영신금속
대 표 자 성 명 : 노호영
공장(사업장)소재지 : 경기도 안산시 단원구 성곡동 698-11 시화공단 4마 107
규 격 표 시 품 :
- 규 격 명 : 용융 아연 도금
- 규 격 번 호 : KS D 8308
- 종류 · 등급 또는 호칭
  2종:35,40,45,50 . 끝.

산업표준화법 제18조의 규정에 의한 인증심사를 실시한 결과 한국산업규격과 인증심사기준에 적합하므로 산업표준화법 제11조(제12조 · 제13조)의 규정에 의하여 위와 같이 한국산업규격표시를 인증합니다.

2004 년 02 월 23 일

한국표준협회장

1.최초인증일 1997.06.04
2.최종변경일 2004.02.23 (행정구역 변경)

원본대조필

납품실적현황

케이블트레이(KS C 8464)
채널(KS C 8460)
레이스웨이(KS C 8465)

SEOYOUNG

NO	년도	납품현장명	NO	년도	납품현장명
1	2016	강원도청 평창 스피드스케이팅경기장	46	2016	대구 롯데백화점
2	"	강일~초이간 광역도로	47	"	대구 북구청 리모델링 전기공사
3	"	강하초등학교	48	"	대구 숙천초등학교
4	"	건설기술인회관 별관 신축공사	49	"	대구 에이스침대
5	"	건지산 이지움아파트	50	"	대구지하철
6	"	과천 마사회 전광판공사	51	"	대동 세무고등학교
7	"	광교 호반베르디움 신축공사	52	"	대림 수원 벤쳐밸리Ⅱ
8	"	광교 비지니스센터	53	"	대림 인천서창 e-편한세상
9	"	광명 테크노파크	54	"	대명 쏠비치
10	"	광운 스퀘어	55	"	대불3함대
11	"	광주 로젠택배	56	"	대양판지 청주공장
12	"	광주 샤니공장	57	"	대우 소사~원시 복선전철 3공구
13	"	괴산 에이원알폼 현장	58	"	대우 수진역 오피스텔 신축공사
14	"	괴산 중원대학교	59	"	대전 국방과학연구소
15	"	구리~포천간 민자고속도로	60	"	대전 하수처리장
16	"	구미A3 공장ESS 구축	61	"	동대문 APM플레이스 리모델링 현장
17	"	구미 강동문화복지회관	62	"	동대문 케레스타 리모델링
18	"	구미 상모중학교	63	"	동안 메디칼프라자 신축공사
19	"	구미 상공회의소	64	"	동우화인캠(주) 평택공장
20	"	구미 시립화장시설	65	"	동우화인켐(주) 익산공장
21	"	구보령화력발전소	66	"	동탄~평택간 고속철도
22	"	국가산단 1초등학교 신축전기공사	67	"	동해 북평화력발전소
23	"	국가식품콜러스터 지원센터	68	"	두바이 DEWA SGS 시범사업
24	"	국제 미소래아파트 신축공사	69	"	두산 마곡업무지구 임시동력
25	"	금강 로하스 엘크루	70	"	롯데 산본복합쇼핑몰
26	"	금산뉴로스	71	"	롯데 충주 맥주2공장 신축공사
27	"	길산SST 지식산업센타 신축공사	72	"	롯데리조트 속초 신축공사
28	"	김천 남서부중학교	73	"	마곡 ABK연구소
29	"	김포 도시철도 제1공구 노반공사	74	"	마곡 롯데중앙연구소
30	"	김포 임시청사	75	"	마포세무서
31	"	김해LNG 극저온밸브성능평가	76	"	마포고등학교
32	"	김해 이마트	77	"	만수 북중학교
33	"	김해 한독하이브리드 공장	78	"	매양중학교
34	"	남서울농협	79	"	메가스터디 용인기숙학원 신축공사
35	"	남양주 진건지구 롯데캐슬	80	"	며느리 고개터널
36	"	노량진 드림타워 신축공사	81	"	명성교회 교육관 신축공사
37	"	녹십자 목암연구소	82	"	목동IDC 6층A상면고객서버 보강공사
38	"	논산 산업단지폐수처리장	83	"	목동KT 데이터센타
39	"	논현동 보라티알빌딩 신축공사	84	"	미얀마 대우아마라 호텔
40	"	농협중앙회 경주상호금융연수원	85	"	민간 육종연구단지 조성사업
41	"	당진 난지도섬	86	"	민락 2지구트원타워Ⅱ 신축공사
42	"	당진 2차 대우푸르지오	87	"	민병열산부인과
43	"	대구경북과학기술원	88	"	반도 고양 삼송 근린생활시설
44	"	대구 계산성당	89	"	배곧소망교회
45	"	대구 농수산비축기지	90	"	보라매공원

NO	년도	납품현장명	NO	년도	납품현장명
91	2016	부곡중앙고 기숙사 신축공사	136	2016	쏠라사이언스 사옥
92	"	부산 고리 원자력발전소	137	"	ㅇㅇ부대 관사건립 통신공사
93	"	부산 송정해수욕장	138	"	아산 법곡 코아루아파트
94	"	부평 관광호텔 신축 전기공사	139	"	아산 삼성화재 사옥
95	"	북평화력 1,2호기	140	"	안산 군자 롯데캐슬
96	"	산림과학원 산림유전자원부	141	"	안산 대우테크노피아
97	"	삼성 DS-Retrofit 하이테크 일반전기 B공구	142	"	안산 엔즈타워 신축전기공사
98	"	삼성 화성SR PROJECT 2차	143	"	안성SKC 솔믹스
99	"	삼성 화성반도체단가	144	"	안성시 하수찌꺼기처리시설
100	"	삼성SDI 전지동4층	145	"	안양 세방R&D센터
101	"	삼성전기 EAD 가스감지기 및 비상 배기 제어공사	146	"	앰코 코리아 K5
102	"	삼성코닝정밀소재 DTAP 전기공사	147	"	양평 공흥 한신휴플러스
103	"	삼성코닝정밀소재 W/O 전기공사	148	"	엘아이지식센타 전기공사
104	"	삼척 대명리조트	149	"	영종도 공항철도
105	"	삼척 그린파워	150	"	영종도 카지노
106	"	삼표 인천공장 신축공사	151	"	영종도 칼트로지스
107	"	상주 수상 태양광공사	152	"	영주1동 주민센터 및 다기능복합건물 리모델링 전기공사
108	"	서동초등학교	153	"	영주 상수도 확장시설
109	"	서산 SK이노베이션	154	"	오뚜기 평택공장
110	"	서산 성연초등학교	155	"	완주 제내리아파트
111	"	서연전자 수원공장 신축공사	156	"	용인 우남아파트
112	"	서울 CJ영등포 위더스웨딩홀 전기공사	157	"	우이 경전철
113	"	서울지하철 9호선 송변전공사	158	"	울산SKC
114	"	서울바이오시스 열선공사	159	"	울산과학기술원
115	"	서원주~둔내간 통신설비 신설공사	160	"	울산 영남화력발전소
116	"	서초동 서울중앙지검	161	"	울산 코아루 벨라채 오피스텔
117	"	서현 제2 국공립어린이집 건립 전기공사	162	"	원주 모아 엘가아파트
118	"	세종 파이낸스센터 C49블럭 신축공사	163	"	원주 아시모리
119	"	세종시 메이져시티	164	"	원주 코아루아파트
120	"	소담유초등학교신축 소방공사	165	"	위례신도시주(9) 주차빌딩
121	"	속초하수처리장 고도처리시설	166	"	위례 아트리버푸르지오
122	"	송도 IFEZ기업 기숙사	167	"	유니엘플렉스
123	"	송도유치원신축 정보통신공사	168	"	유탑 유블레스호텔
124	"	수서~동탄간 고속철도	169	"	의정부 롯데시네마
125	"	숙천초등학교	170	"	인천2호선 공촌사거리
126	"	순창 오토캠핑장	171	"	인천 구월동 주차타워 신축공사
127	"	순천향대 부천병원	172	"	인천 송도 롯데캐슬 M-1
128	"	시화MTV (주)SAT 신축공사	173	"	인천 아시아주경기장 롯데시네마
129	"	신공덕동 오피스텔	174	"	인천 제일풍경채
130	"	신동탄 SK VIEW 2차	175	"	인천~김포고속도로 4-1공구
131	"	신보령 종합사무실신축 전기공사	176	"	인천~김포고속도로 터널공사
132	"	신세계 동대구역 복합환승센터	177	"	인천2호선 209공구 217역사
133	"	신세계 부산센텀B부지	178	"	인천 제일풍경채
134	"	신세계 하남유니온스퀘어	179	"	인탑스 구미공장
135	"	신세계 하남트레이더스 마감점	180	"	잠실 롯데월드 예술극장 리뉴얼공사

NO	년도	납품현장명	NO	년도	납품현장명
181	2016	잠실 버스환승센터 조성사업	226	2016	한국철도시설공단 원주~강릉간 전력설비
182	"	적도기니 몽고미엔 국제공항	227	"	한국철도시설공단 포항~영덕 전력설비
183	"	전곡고등학교	228	"	한미약품 팔탄공장
184	"	전주 라마다호텔	229	"	한설물류포장
185	"	전주혁신도시 중흥 S-클래스	230	"	한성에이테크
186	"	전주혁신도시 호반베르디움	231	"	한양 고촌 행정타운 수자인
187	"	주안 J-TOWER	232	"	한온시스템 CWT
188	"	죽전 이마트 태양광공사	233	"	행정중심복합도시 폐기물연료화(A-2) 증설공사
189	"	진천 한화큐셀 태양광	234	"	현대 파주 운정 힐스테이트(통신)
190	"	진해 마린2차 대우푸르지오	235	"	현풍 테크노 대영코아텍
191	"	천안 LG하우시스	236	"	혜성 경일옵틱스 VINA
192	"	천안복자여고	237	"	호반 서초업무시설 신축공사
193	"	천안 풍림아이원	238	"	호서대학교 서초동 호서빌딩 리모델링 전기공사
194	"	천안 해태물류센터	239	"	홍대 롯데엘큐브
195	"	철원 마현리 태양광 전기공사	240	"	화성 대우센트럴 푸르지오
196	"	청라 레이크뷰 신축공사	241	"	화신 노블레스 6차
197	"	청라 봄빌딩	242	"	두바이 DEWA SGS 시범사업
198	"	청라 로봇랜드	243	"	신탄진 초등학교
199	"	청운초등학교	244	"	죽전 이마트 태양광공사
200	"	충북 체육고등학교	245	"	탕정 K-PJT
201	"	충주맥주 2공장 신축공사	246	"	평택 P-PJT
202	"	충주 종합스포츠타운 조성사업	247	"	서원주~둔내간 통신설비 신설공사
203	"	충주 버섯영농조합	248	"	전주혁신도시 중흥S클래스
204	"	칠보고등학교 현장	249	"	탕정 A3 K-PJT
205	"	코리아 오토글라스	250	"	CJ 송도IDC센터
206	"	쿠팡 제4물류센타	251	"	분당 서울대병원
207	"	타원타크라2	252	"	베트남 SDC V3 PJT 기숙사
208	"	테라로사커피 공장	253	"	울산 영남화력발전소
209	"	토평초등학교	254	"	한국가스공사 평택기지
210	"	파주 CCI KOREA	255	"	진해 마린2차 푸르지오
211	"	평창조직위원회 사무소 건립공사	256	"	화성 대우센트럴푸르지??
212	"	평창 풍림콘도 신축공사	257	"	강원도 현대시멘트현장
213	"	평창읍소재지 종합정비사업	258	"	신현대자동차학원
214	"	평촌 메가센터	259	"	원도심종합지원센타
215	"	평촌 에스엘 신축공사	260	"	현풍 한라하우젠트
216	"	평택 BCTC & 단기체류 독신자숙소	261	"	CJ E&M 일산스튜디오
217	"	평택 LG 디지털파크	262	"	평택 LG디지털파크
218	"	평택 미2사단	263	"	KT 목동IDC
219	"	평택 미군기지 미드타운	264	"	잠실 버스환승센터 조성사업
220	"	평택기지 고압가스 압축기 설치공사	265	"	탕정 A3 Y-PJT
221	"	풍림 덕성여대 개보수공사	266	"	철원 마현리 태양광 전기공사
222	"	하남 덕풍동 도서관 리모델링	267	"	첨단의료산업진흥재단
223	"	한국도로공사 대전~통영선 가옥터널	268	"	분당 SEC연구소(군부대)
224	"	한국도로공사 서해안 서대명터널	269	"	라메르 갤러리 공사현장
225	"	한국중부발전 보령화력발전소	270	"	평택 고덕CT동 전기공사

NO	년도	납품현장명	NO	년도	납품현장명
271	2016	평택기지 고압가스 압축기설치	316	2016	자연과학고등학교
272	"	충주 메가폴리스 산업단지 폐수처리장	317	"	화원초등학교
273	"	군산 대우푸르지오 K5	318	"	거제 한국석유공사
274	"	롯데월드 전기4공구	319	"	구리~포천 고속도로 4공구
275	"	왕십리 자이	320	"	포항 중앙초등학교 전기공사
276	"	평택 삼성현장	321	"	삼성 길음2구역 재개발(지하2층)
277	"	인천공항 제2여객터미널	322	"	양양군 하수도시설
278	"	목포공업고등학교	323	"	의정부 금호변전소
279	"	ㅇㅇ부대 관사건립 통신공사	324	"	APK SCK3 100HPN 전계장공사
280	"	영흥화력발전소	325	"	통합물관리센터 구축산업
281	"	충주휴게소	326	"	00지역수제선진지 통신망 보강공사
282	"	충주 2차푸르지오	327	"	DS-Retrofit 하이테크B공구
283	"	탕정 K-PJT FAB3,4 UT 전기공사	328	"	대전시립미술관
284	"	행신역	329	"	익산 국가식품 클러스터
285	"	혁신중학교	330	"	강릉휴게소
286	"	제주 상명 풍력발전단지	331	"	송도 삼성바이오로직 에디슨 3차현장
287	"	청주 롯데시네마	332	"	엘아이지식센타 전기공사
288	"	기아자동차 남양연구소	333	"	영동화력발전소
289	"	동대구역	334	"	삼성코닝 정밀소재 WO 전기공사
290	"	진주 경상대학교병원	335	"	가천 임상기초연구센터
291	"	하양 근린생활시설	336	"	세종파이낸스센터 C49블럭
292	"	한국츠바키 모토오토 모티브 2공장	337	"	인천 아시아주경기장 롯데시네마
293	"	광교 호반베르디움 신축공사	338	"	구미B-PJT
294	"	포천 열병합발전소	339	"	부산 롯데호텔 영업장 재배치공사(2,5층)
295	"	엠코코리아 K5	340	"	강릉 스피드스케이팅 경기장
296	"	단양 씨라솔라 태양광	341	"	김포 한강한신휴 더테라스2공구
297	"	ㅇㅇ부대 분청 개수공사	342	"	남악 신도시 트리폴리앙
298	"	롯데백화점 강남점 문화센터	343	"	대구백화점 아울렛 신축공사
299	"	안양 Kt거점 사옥	344	"	삼성SDS 구미센타
300	"	영종도 공항철도	345	"	KT 목동 데이터센터 신축공사
301	"	향남 드림시티	346	"	베트남S DV V2 PROJECT
302	"	삼성 기흥현장	347	"	기흥DS
303	"	배곧 롯데마트	348	"	대구한의대 화장품동
304	"	안산 군자주공5단지 재건축사업	349	"	나주 동막초등학교
305	"	삼성생명 전기보수공사	350	"	아산 삼성그린센터
306	"	Ls사우타 하나IDC현장	351	"	서연 오토비전 김천공장
307	"	SAMSUNG P-PROJECT	352	"	문정동 테라타워
308	"	동우화인켐(주) 익산공장	353	"	탕정 소방전기단가
309	"	삼성전기 EAD 가스감지기 및 비상 배기 제어공사	354	"	SDV V3_PKG-B Project
310	"	상동 스카이뷰 자이 전기공사	355	"	반환 미군기지 전기공사
311	"	수성지구 우방타운	356	"	세종시 메이저시티 현장
312	"	인천 서창2지구 대림아파트	357	"	영남대의료원
313	"	호반 서초 업무시설 신축공사	358	"	라마다 거제호텔 신축현장
314	"	대림 아크로버 뷰현장	359	"	SK Innovation 증평공장
315	"	서동초등학교	360	"	대구 화원초등학교 본사

NO	년도	납품현장명	NO	년도	납품현장명
361	2016	비슬고등학교	406	2017	신대초등학교
362	"	신보령화력 회처리설비	407	"	SK 수송동사옥
363	"	인천논현동 이안라온파미에	408	"	고산초등학교
364	"	둔내~진부간 통신설비 신설공사	409	"	김포 리앤포레2차
365	"	서면 롯데백화점 증축현장	410	"	미사 강변 대원아파트현장
366	"	미얀마 대우아마라호텔	411	"	영주SK 머티리얼즈
367	2017	롯데시네마 파주점	412	"	평택 고덕P-PROJECT
368	"	평택 미군기지 미드타??	413	"	대구 센트럴시티
369	"	영주 다목적댐 전기공사	414	"	아산 테크노벨리 본사
370	"	인천 센트럴 푸르지오	415	"	용산 푸르지오
371	"	타키언사옥 신축공사	416	"	화성 기아자동차
372	"	대림 수원벤쳐밸리Ⅱ	417	"	부안 제일고등학교
373	"	베트남 SDV V3 PROJECT	418	"	비봉 매송영업소(1층)
374	"	대구공업고등학교	419	"	의정부 하수처리장
375	"	천안 세원테크 신축공사	420	"	대림 수원벤쳐밸리
376	"	서대구 세무서	421	"	위례 택지개발지구
377	"	평창풍림콘도 신축공사	422	"	춘천우체국
378	"	화신노블레스6차	423	"	포천 군사시설(터널)
379	"	대륭 테크노타운	424	"	김천 육아종합지원센터
380	"	인천 송도SK뷰	425	"	적도기니 몽고모공항
381	"	베트남 삼성전기PH2	426	"	파주 운정현대힐스테이트
382	"	온양 대광기술단지 본사	427	"	피에스티 베트남수출건
383	"	GS건설-안양열병합발전소2호기	428	"	창원 파라디아아파트
384	"	낙산비치호텔	429	"	수원 전자단가
385	"	이천 하이닉스	430	"	평택 미2사단
386	"	공주대 천안캠퍼스	431	"	롯데백화점 부산본점
387	"	롯데 마곡중앙연구소	432	"	의왕시 재활용센터
388	"	오창 엘지화학ESS 증설공사	433	"	합천 태양광 전기공사
389	"	평창 ESS 현장	434	"	송도 해상케이블카 복원사업
390	"	평촌에스엘 신축공사	435	"	베트남 SDC 모듈3동
391	"	KCC GIMCHEON VSA	436	"	일원동 삼성의료원
392	"	불은초등학교 냉난방 개선공사	437	"	임동 2차국제미소래
393	"	롯데 충주맥주 공장	438	"	거제 아주코오롱 하늘채아파트
394	"	롯데리조트 속초	439	"	부천 옥길 자이
395	"	기흥DS-Retrofit 하이테크B	440	"	울산 신고리원자력5,6 호기
396	"	대륭 테크노타운19차	441	"	신화인터텍-LS02 장비전원공사
397	"	신세계 삼송트레이더스	442	"	고대안산병원
398	"	원주 롯데아파트(10블럭1공구)	443	"	위례 중앙타워
399	"	신안 실크밸리 아파트	444	"	청라 경연타워 신축현장
400	"	용인 철도시설공단	445	"	세천리 메가젠현장
401	"	주안 J-TOWER	446	"	완도 여객터미널
402	"	대구 상인고등학교 본사	447	"	진천 지에스켐현장
403	"	대우 안산중앙센트럴 푸르지오	448	"	남악 뉴캐슬현장
404	"	남양 인증시험동	449	"	성경 진리사역원
405	"	동탄 지역난방공사	450	"	장안동 오피스텔

NO	년도	납품현장명	NO	년도	납품현장명
451	2017	고려대 세종캠퍼스 중이온실험동	496	2017	기아자동차 화성공장
452	"	고양 삼송복합센타	497	"	안산 고잔 리베르 오피스텔
453	"	대구 범어동 삼오아파트	498	"	천안 삼성SDI
454	"	차세대건설기계 융복합기술지원센터 증축현장	499	"	천안 삼성엔지니어링
455	"	청라 로봇랜드	500	"	천안 쌍용동 이마트
456	"	배방역	501	"	스타필드 고양아쿠아필드
457	"	쌍용역	502	"	군포 크레텍 서울본사 신축공사
458	"	안산 엔즈타워신축 전기공사	503	"	금산 한국타이어
459	"	이천 하이닉스M-14	504	"	서인천 화력발전소
460	"	CJ 석촌동 오피스텔	505	"	김포 풍무트레이더스
461	"	부영 화성 향남17BL	506	"	다담 로지텍 물류창고 신축현장
462	"	양재우체국	507	"	잠실 롯데케미칼사옥
463	"	청도 한전지사	508	"	천안 스테코
464	"	화성 동탄2 집단에너지	509	"	검단 폐수처리장
465	"	상명대 대천연수원	510	"	대구 경북대학교
466	"	제주공항 하이드런트 급유시설	511	"	안성이마트 태양광
467	"	제2동탄 리치안 오피스텔	512	"	창조센터2층 R2R공??
468	"	홍익디자인고교	513	"	대우 안성푸르지오
469	"	경운대항공관 현장	514	"	동양타워
470	"	의왕 대우푸르지오	515	"	아산 삼성화재사옥
471	"	당진 현대로템	516	"	울산 코아루 벨라채 오피스텔
472	"	안산 한양대에리카	517	"	군산 디오션시티 푸르지오
473	"	태안화력발전소	518	"	빙그레 논산공장
474	"	개포 삼성래미안	519	"	현산 힐스테이트 동탄
475	"	대전 노은 영무예다음아파트	520	"	더블유 스코프3공장
476	"	배곧신도시	521	"	삼성 김포물류센터
477	"	삼성SDI(주)	522	"	위례 이마트타운
478	"	서울 강변SK뷰	523	"	마도 바이오밸리
479	"	대우 수진역 오피스텔 신축현장	524	"	한국야금 청주공장
480	"	더블유 WA 5,6차	525	"	경인양행 KIP-002 전기기계장공사
481	"	화성 제일풍경채	526	"	안동 에프이스타 태양광
482	"	수원 호매실 현대힐스테이트	527	"	화성 17라인 하부FAB
483	"	평택화력 태양광 설치공사	528	"	인천 서창2지구 대우아파트
484	"	위례신도시 이마트	529	"	코오롱 아우토현장
485	"	이곡동 로얄팰리스	530	"	안산 리베르 오피스텔
486	"	H-PROJECT 리모델링 및 증축공사	531	"	전남 나주시 보성파워텍 태양광공사
487	"	소사~원시 복선전철 전기공사 현장	532	"	SSLM(주)
488	"	오산 궐동 공영주차장	533	"	화성H2 단가
489	"	인천 제일풍경채	534	"	목포 이마트태양광
490	"	김천 코오롱플라스틱	535	"	부천 삼보테크노타워
491	"	서초 현대아이파크	536	"	파주 희성전자
492	"	영종 스카이자이	537	"	평택 P-PJT 단가
493	"	위례 더존메디컬센타	538	"	화성 DS-Retrofit
494	"	골드아이 태양광발전소	539	"	해양과학기술관
495	"	더블유 WA 3,4차	540	"	원주기 업도시9BL 공동주택

NO	년도	납품현장명	NO	년도	납품현장명
541	2017	포항~영덕 전력설비	586	2017	전주 현대자동차
542	"	서울 환일고등학교 강당	587	"	평택 P-PJT 사무동
543	"	제2동탄 리더스뷰 프라자	588	"	움트리 포천현장
544	"	서울복합화력1,2호기	589	"	베트남 BLD비나
545	"	타원타크라Ⅲ	590	"	베트남 SBK 현장
546	"	행정중심복합도시 폐기물연료화(A-2) 증설공사	591	"	신지~고금 도로건설 현장
547	"	명동 제일빌딩근 린생활	592	"	충남도립 도서관
548	"	배곧중 앙프라자	593	"	매일유업 아로마설비
549	"	삼성바이오 N-PJT	594	"	베트남J H비나C 현장
550	"	삼성바이오 에디슨프로젝트	595	"	서산 Sk이노베이션 공장
551	"	평택 현대힐스테이트3차	596	"	평촌 하이필드 지식센터
552	"	A3증설공사105K	597	"	수동초냉난방개선전기공사
553	"	Kt신사 관광호텔개발사업	598	"	중앙 예닮학교 현장
554	"	김포 롯데마트	599	"	용산 쿠웨이트대사관 현장
555	"	전주 완주혁신도시내 새만금 환경청현장	600	"	영종도 자이
556	"	롯데맥주 2공장	601	"	이천 하이닉스LH
557	"	논현동 빅슨신축공사	602	"	하남 대원 칸타빌 신축공사
558	"	한전KDN 경기북부지사	603	"	광교 SK VIEW LAKE TOWER
559	"	CJ 물류센터 신축공사	604	"	대림 하남지식산업센터
560	"	대림 E편한세상 용인한숲시티	605	"	신서천화력발전소
561	"	어천~한대앞간 지하차도	606	"	신현중학교 정보통신공사
562	"	해양플랜트산업지원센터 신축현장 다목적 시험동	607	"	인천 해양과학고등학교
563	"	경주 풍력ESS 설치공사	608	"	소하리 기아자동차
564	"	일산 신세계 판매시설	609	"	이루자2공장
565	"	코오롱 미래기술연구원	610	"	창원~김해간 2공구
566	"	평택 P-PJT UT동	611	"	진건 힐스테이트
567	"	Soil 현장 대우건설현장내 합자회사	612	"	가천대학교 의과대학
568	"	극동 그린아파트현장	613	"	강남 디에이치 아너힐즈
569	"	원주 단구 한신휴플러스	614	"	수원 호매실지구 힐스테이트
570	"	현풍 명신 정밀공장	615	"	원주 삼호E편한세상 현장
571	"	힐스테이트 판교 모비우??	616	"	전주 에코시티리 빛타워
572	"	송도4초교 신축 정보통신공사	617	"	제주국제공항 Landside 인프라
573	"	동탄 물류센터	618	"	제주 첨단아파트신축 전기공사
574	"	인천공항 톨게이트	619	"	창원~김해간 7공구
575	"	잠실 제2롯데월드 타워	620	"	서울 코레일유통사옥 현장
576	"	청주 테크노폴리스 푸르지오	621	"	송도 롯데오피스텔
577	"	서울 제중병원	622	"	경주 현곡 대우센트럴 푸르지오
578	"	안동 용상 화성파크드림 신축공사 현장	623	"	김해 대우 율하2지구 B2블럭
579	"	에버랜드 리조트	624	"	강원도 태양광공사
580	"	춘천 군부대현장	625	"	전주 제일풍경채
581	"	HG 광주1공장 대식당 신축공사	626	"	천안 M-PJT PDP동
582	"	HG 광주 기아자동차	627	"	포항 에코프로 GEM 신축현장
583	"	김포 한강신도시	628	"	전주 솔내초등학교 현장
584	"	인천CJ 대한통운 현장	629	"	기흥 역세권 도시개발
585	"	안양열병합발전소	630	"	화성 서부연계 설비동

NO	년도	납품현장명	NO	년도	납품현장명
631	2017	일산 대우 푸르지오	676	2018	KEB하나은행 서교동행사 신축공사
632	"	칠곡 왜관 3터널현장	677	"	LG U+ 평촌IDC센타
633	"	강릉 수상 태양광 현장	678	"	LG U+ 평촌메가센터
634	"	화성 17라인	679	"	LG 전자 2공장 수배전반 개선공사&사출기 전원공사
635	"	화성 18라인	680	"	LG 하우시스 옥산ESS
636	"	한라 여의도 신한드림리버 오피스텔	681	"	SAMSUNG P-PROJECT
637	"	화성 동탄워터프론트	682	"	SK 안산 라프리모
638	"	아주대 간호대학 신축공사	683	"	SKC 울산공장
639	"	한국타이어 금산공장	684	"	SKC 진천공장
640	"	코오롱 청담동 복합시설	685	"	SK건설 청주하이닉스-M15
641	"	국립환경과학원 국가환경 위성센터 공사	686	"	SK 하이닉스 2번게이트
642	"	기흥반도체 단가	687	"	STX 엔진특장차 현장
643	"	제주 복합화력	688	"	Wuxi C2F 고압 간선공사
644	"	파주 운정 대우푸르지오	689	"	가정 봄프라자 전기공사
645	"	신세계 월계이마트 증축	690	"	가천 길병원본관 리모델링
646	"	코오롱 신사동호텔	691	"	가천 길병원 여성센터 5층신생아 치료실
647	"	GS 포천화력발전소 HOOK UP	692	"	갈마 태양광 PV 연계 ESS 구축공사
648	"	기아자동차 인재개발	693	"	강동 에코포레
649	"	평택 P-PJT PH3	694	"	개포 삼성래미안
650	"	전주ㅇㅇ항공대대 이전사업현장	695	"	경북 환경에너지타운 건설 현장
651	"	서면~근남 국도건설공사(2공구)	696	"	경상대학교 병원권역 응급의료센터
652	"	속초 인트라움 공동주택	697	"	경주 현곡 푸르지오2차
653	"	울산 Sk케미칼 현장	698	"	경희대 국제캠퍼스
654	"	평택 P-PJT HOOK UP	699	"	계룡대 간부사옥 신축공사
655	"	청주 하이닉스(M15)	700	"	계성건설 목감 더이지움 전기공사
656	"	의정부 한전KDN사옥 신축공사	701	"	고려대 세종캠퍼스
657	"	일산 현대백화점 식품관리뉴얼	702	"	고잔동 에비뉴 큐브시티 오피스텔
658	2018	CJ 에이펙스 물류센터	703	"	공주 검상공단 솔브레인 현장
659	"	CJ 쟈스민	704	"	과천2단지 재건축 롯데건설 현장
660	"	CJ 중부 올리브영	705	"	광교SK VIEW LAKE TOWER
661	"	CJ 택배 수도권 MEGA HUB 터미널	706	"	광교SK VIEW LAKE TOWER
662	"	CJ 진천공장	707	"	광교 중앙역 SK 가설공사
663	"	DSL 물류창소	708	"	광동제약 GMP ESS
664	"	EBAY 동탄물류센터	709	"	광명 서초교
665	"	E-PJT 부속동345KV 증축	710	"	광주 CJ 물류센터 신축
666	"	FCT플러스	711	"	구로동 중앙유통단지
667	"	FECT 1,2공장 전등 개선공사	712	"	구리고등학교
668	"	Gs건설 3NE PJT	713	"	구지유치원
669	"	GS건설-안양열병합발전소 2호기	714	"	국립중앙도서관
670	"	Gs포천 그린에너지	715	"	국립환경과학원 국가환경위성센터 공사
671	"	Gs포천 화력발전소	716	"	군산 플라즈마 기술연구센터
672	"	HDO DCU RVP PJT	717	"	군포 에시스 하이테크씨티
673	"	HG 광주1공장 대식당 신축공사	718	"	기흥 DS-RETROFIT
674	"	IDC센터	719	"	기흥 E-PJT
675	"	KARBALA	720	"	기흥 K1 단가

NO	년도	납품현장명	NO	년도	납품현장명
721	2018	기흥반도체 단가	766	2018	대창 롯데시네마 현장
722	"	김포 롯데 한강신도시	767	"	대한TES
723	"	김포 풍무역 봄빌딩 전기공사	768	"	대한통운 동탄물류센터
724	"	김포 풍무 트레이더스	769	"	더마펌 원주공장
725	"	김해 대우 율하2지구 B2블럭	770	"	덕평 다코넷 신축공사
726	"	김해 장유 종업원 기숙사	771	"	데스틴파워 영주 산림치유원 ESS
727	"	난지 물재생센터 ESS 설치사업	772	"	도이치 오토월드
728	"	남동구 고잔동 다이후쿠코리아 신축공사	773	"	동대문구 창업지원센터 리모델링
729	"	남양주 별내 A1-5 뉴스테이	774	"	동대문구 평생학습관 리모델링 현장
730	"	남천안 전화국	775	"	동두천 체육센터 현장
731	"	네오오토 3공장	776	"	동삭 1초등학교 현장
732	"	논현동209-3 업무시설 신축 전기공사	777	"	동아제약
733	"	뉴엠텍	778	"	동우화인켐㈜ 평택
734	"	다코넷 평택	779	"	동원-BGF 진천CDC 신축
735	"	당진 현대로뎀	780	"	동탄 CJ 물류센터
736	"	대구 경북대학교	781	"	동탄 커뮤니티3 건립공사
737	"	대구 경상공고	782	"	동탄 퍼스트타워2
738	"	대구 구지유치원	783	"	동탄 퍼스트타워2
739	"	대구 문산정수장	784	"	동탄 물류센타D2 블록
740	"	대구 북현중학교	785	"	동탄 센트럴 에이스타워
741	"	대구 서부중학교 현장	786	"	동탄 센트럴 에이스타워 오피스동
742	"	대구 협성중학교	787	"	동탄 이음터 건립공사
743	"	대구 가톨릭대학교 현장	788	"	동패초등학교
744	"	대구 글로벌역량교육 지원센터	789	"	동해 하수처리장
745	"	대구 북현중학교	790	"	동희오토 ESS 구축공사
746	"	대구은행 UPS 간선공사	791	"	디에이치 아너힐즈
747	"	대구 한의사신협	792	"	라온건설 인제 프라이빗
748	"	대구 협성 경복중학교	793	"	롯데나인원 한남 신축공사
749	"	대륙반도체	794	"	롯데마트 안흥현장
750	"	대림 E편한세상 용인 한숲시티	795	"	롯데마트 이천안흥점
751	"	대림 양주 옥정 4차 e편한세상	796	"	롯데캐슬 상미현장
752	"	대림 추동 2차 e-편한세상	797	"	르본시티
753	"	대림 소방-파주 P10 공장동	798	"	마곡LG 아트센터
754	"	대명 부평 오피스텔	799	"	마곡동 신세계오피스텔
755	"	대미 평택숙소	800	"	마산대 ESS 구축공사
756	"	대산 LG 화학 3NE PJT	801	"	명성농장 PV연계 ESS 구축공사
757	"	대산 한화토탈 ADL 전기공사	802	"	모노리스 제주 애월 테마파크
758	"	대우 부천 삼보테크타워	803	"	목포 에메랄드퀸
759	"	대우 의왕 2차푸르지오	804	"	문앤썬시화MTV신축현장
760	"	대우 의왕 파크푸르지오	805	"	미르필코리아
761	"	대우 초지동 메이저타운 에코단지	806	"	미섬시스텍 ESS 신축공사
762	"	대전 KISTI ESS 설치공사	807	"	밀양강 푸르지오
763	"	대전 KISTI ESS 설치공자	808	"	베트남 LGD 2차공장
764	"	대전시청	809	"	베트남 LGD 2차공장가설
765	"	대진여고 현장	810	"	베트남 SDC 모듈3동신축공사

NO	년도	납품현장명	NO	년도	납품현장명
811	2018	베트남 SDV V3 PJT	856	2018	서청주파크 자이
812	"	베트남 현엔케피코 제2공장	857	"	서초 현대 아이파크
813	"	보령 3부두 부대건물 전기공사	858	"	서초동 어반하이 신축공사
814	"	보령LNG TERMINAL PJT	859	"	서초동 한일개발
815	"	보미건설 구미 임수동 오피스텔	860	"	서초지역 통신소방호 시설
816	"	부산 다이소 허브 물류센터 현장	861	"	서화 ASRP사무소
817	"	부산 명지 이마트타운	862	"	성남 탄천운동장 ESS 설치공사
818	"	부영 경산 사동 2-2블럭	863	"	성남 수진역 오피스텔
819	"	부영 경산 사동 2-3블럭	864	"	성남우체국
820	"	부천 삼보테크노 타워	865	"	세종 반곡중학교 신축공사
821	"	부천 옥길 산들초등학교	866	"	세종시 2-1 생활권 M4블럭
822	"	부천 이마트 옥길점	867	"	소사-원시 복선전철 전기공사 현장
823	"	부천 동초교	868	"	속초 인트라움 공동주택
824	"	부천 여월중 급식소 신축현장	869	"	송도 근린생활시설 신축공사
825	"	북대구초등학교 조명시설 개선 전기공사	870	"	송도 대우지웰 오피스텔
826	"	브라질 SEDA-P PJT	871	"	송도 롯데오피스텔
827	"	사당동 롯데골든포레 현장	872	"	송도 롯데오피스텔
828	"	삼성SDS 상암데이터 센터	873	"	송도 롯데캐슬 캠퍼스타운 고객지원센타
829	"	삼성SDS 춘천데이터 센터	874	"	송도 복합시설 신축공사
830	"	삼성물산 춘천데이터 센터	875	"	송산 봄프라지 전기통신 소방공사
831	"	삼성물산 사옥이전 공사 현장	876	"	수덕사
832	"	삼성반도체 품질교육장	877	"	수상태양광
833	"	삼성전자 노이다 핸드폰	878	"	수원 삼성전자
834	"	삼익전자 부평공장	879	"	수원 호매실 금호어울림
835	"	삼천리ES 서인천 연료전지 현장	880	"	수원 호매실지구 힐스테이트
836	"	상동 스카이뷰 자이현장	881	"	수원 SKC 공장
837	"	상봉동 주상복합 신축 전기공사	882	"	수원 전자단가
838	"	상아2차 재건축현장	883	"	수지 파크 푸르지오
839	"	서귀포 타운하우스 신축공사	884	"	순천 현대제철
840	"	서남 물재생센타	885	"	스카이프라자2 신축공사
841	"	서면~근남 국도건설 공사	886	"	시흥배곧C1 상업지구
842	"	서산농장 태양광발전소	887	"	시흥배곧C3 상업지구
843	"	서산테크노밸리 iaan 큐브오피스텔	888	"	신동탄SK VIEW 3차
844	"	서울 고대구로병원	889	"	신보령발전본부 ESS 설치공사
845	"	서울구치소	890	"	신보령화력 1,2호기 탈황설비
846	"	서울 논현동 이마트	891	"	신서천화력 기전공사 현장
847	"	서울 문정지구 전기,소방	892	"	신서천화력 소수력발전
848	"	서울 전태일노동복합시설	893	"	신세계 월계 이마트 증축
849	"	서울 제물포터널 2공구	894	"	신세계 위례 스타필드시티
850	"	서울 지하철9호선 923공구	895	"	신원종합개발 아침도시
851	"	서울교통공사 트레이 2차공사	896	"	신정뉴타운 아이파크 위브
852	"	서울대 ESS 구축공사	897	"	신정동 뉴타운 아이파크 위브
853	"	서울대 관악캠퍼스 외국인기숙사 현장	898	"	아르딤 복지관 별동 증축공사
854	"	서울예술대학교	899	"	아산DC 2차
855	"	서울추모공원	900	"	아산 세일철강 현장

NO	년도	납품현장명	NO	년도	납품현장명
901	2018	아산현장	946	2018	옥산 엘지하우시스 2차 ESS 구축공사
902	"	아울렛 용인점	947	"	옥천 4터널
903	"	안동 용상 화성 파크드림 신축공사 현장	948	"	와부정수장
904	"	안동대 현장	949	"	용두 문화체육센터
905	"	안동도서관 현장	950	"	용인 단국대
906	"	안동시청	951	"	용인 백봉리물류센터 신축공사
907	"	안산 군자주공 6단지	952	"	용인 우리물류
908	"	안산 라프리모	953	"	울산 S-Oil RUC
909	"	안산 군자 롯데건설 아파트	954	"	원주 KT 연수원
910	"	안산 군자 주공5단지 재건축사업	955	"	원주 삼호 E편한세상 현장
911	"	안산 대부초등학교	956	"	원주 기업도시 10BL 공동주택
912	"	안산 중앙힐스테이트	957	"	원주 기업도시 9BL 공동주택
913	"	안성 로직스현장	958	"	원주 무실지구 오피스텔 신축 공사
914	"	안양농협 종합시설	959	"	원형 18라인 공사
915	"	안양 동아파트	960	"	월계동 종교시설 현장
916	"	알제리 수출건	961	"	위례신도시지구 북측도로 및 탄천변 도로
917	"	애치광에너지 Pv연계 ESS 구축공사	962	"	위례 이마트타운
918	"	양감체육관	963	"	율목초등학교
919	"	양지LG CNS	964	"	의정부 미술전문 공공도서관
920	"	양지 물류센터 현장	965	"	이레 태양광ESS
921	"	어천~한대앞간 지하차도	966	"	이루자 3공장
922	"	에버랜드 리조트	967	"	이천공장동 클린룸 공사
923	"	에스아이전력	968	"	이천 하이닉스MF PJT
924	"	에코포레 현장	969	"	이천 하이닉스MF PJT 154kv
925	"	엔베코	970	"	이천 하이닉스 연구개발동
926	"	엘지전자 소이작도	971	"	이천 하이닉스 유지보수
927	"	엘지화학 여수화치 공장	972	"	이천 하이닉스 이천단지
928	"	여수LG CHEM 6AA PJT	973	"	이화여자대학병원 신축공사
929	"	여수화치 ESS 구축공사	974	"	인니CJ BIO J4 PJT
930	"	연세대학교	975	"	인천 박문초등학교
931	"	연희 푸르지오	976	"	인천 북항 배후단지
932	"	열림교회 증축공사	977	"	인천쉴낙원
933	"	영광~해제도로 건설공사	978	"	인천 주안그레이스타워 신축공사
934	"	영덕 태양광공사	979	"	인천 파라다이스시티 1,2공구
935	"	영동중학교	980	"	인천 파라다이스시티 1단계2차
936	"	영등포 신세계백화점	981	"	일산 대우푸르지오
937	"	영월 충무화학	982	"	일산 에듀포레 푸르지오
938	"	영종도 자이	983	"	일산 현대백화점 식품관리뉴얼
939	"	영천 포레시아	984	"	장수PV 연계ESS
940	"	영흥화력발전소	985	"	전주 ㅇㅇ항공대대 이전사업 현장
941	"	예천 효명초등학교	986	"	전주페이퍼 공장
942	"	오산 신세계 물류센타	987	"	제2 동탄테크노리움
943	"	오창 셀트리온제약	988	"	제2 롯데월드
944	"	오창 스타레이크 신축공사	989	"	제주국제공항 Landside 인프라
945	"	오창 엘지화학 ESS 증설공사	990	"	제주 복합화력

NO	년도	납품현장명	NO	년도	납품현장명
991	2018	제주음료 공장 신축공사	1036	2018	파주 운정 아이파크 1공구
992	"	㈜유상 세종공장 장비추가 전기공사	1037	"	파크 에비뉴 근린생활 시설
993	"	㈜일광메탈 포밍	1038	"	판교 모비우스 힐스테이트
994	"	중국 하이닉스Wuxi 수출건	1039	"	평택 2LINE 가설
995	"	중랑물재생센터 슬러지 건조시설	1040	"	평택 P2-PJT 154KV
996	"	중랑우체국 현장	1041	"	평택 P2-PJT 1공구
997	"	지제센토피아지역 주택조합 아파트 신축 공사	1042	"	평택 P2-PJT 2공구
998	"	창원 태영 메트로시티	1043	"	평택 P2-PJT 6공구
999	"	천년 가수진역 오피스텔	1044	"	평택 P2-PJT UT공동구
1000	"	천안 A1-PJT 전기계장 공사	1045	"	평택 P-PJT HOOK UP
1001	"	천안 CK 공장 신축전기 공사	1046	"	평택 P-PJT PH3
1002	"	천안 DR2차	1047	"	평택 P-PJT PH4
1003	"	천안 Dr2차	1048	"	평택 반도체 EUV
1004	"	천안 L5 PJT	1049	"	평택 삼성반도체 어린이집
1005	"	천안 불당동 마트 및 주차빌딩 신축공사	1050	"	평택 한미약품
1006	"	천안 삼성 C2 PJT	1051	"	평택 소사2지구 효성 해링턴플레이스
1007	"	천안 삼성 M-PJT	1052	"	포스코 부산해운대 LCT
1008	"	천안 스테코	1053	"	포천 열병합발전소
1009	"	천안 서북소방서 증축	1054	"	하남 강일지구 A-6BL 행복주택
1010	"	청곡초등학교 교사동 증축공사	1055	"	하남 미사엘 큐브오피스텔
1011	"	청주 테크노폴리스 푸르지오	1056	"	하늘빛초등학교
1012	"	청주 하이닉스 C1	1057	"	하동 진교초등학교
1013	"	청주 하이닉스 M15	1058	"	한국C&T ESS 구축공사
1014	"	청주 하이닉스 M15 Hook up	1059	"	한국가스공사 인천기지 현장
1015	"	청주 하이닉스 M8 & M9	1060	"	한국남부발전 하동발전소
1016	"	청주 하이닉스 공장 유지보수	1061	"	한국도로공사 대구경북본부
1017	"	청주 하이닉스 남자기숙사	1062	"	한국도로공사 대전충남본부
1018	"	청주 하이닉스 청주단지	1063	"	한국증권금융
1019	"	청주 하이닉스 M15	1064	"	한국폴리텍대학 달성캠퍼스 기숙사 증축 대수선공사
1020	"	초지동 GS E&R	1065	"	한라 여의도 신한드림리버
1021	"	춘천 파크자이	1066	"	한빛모렉스 시흥MTV 현장
1022	"	춘천 L-타워	1067	"	한빛고등학교
1023	"	춘천 오피스텔 신축공사	1068	"	한빛네트웍스 해남공고
1024	"	충주 이마트 태양광공사	1069	"	한양 구로 항동 5BL 와이즈파크
1025	"	코스모산전	1070	"	한익스프레스 이천센터
1026	"	코스아띠끄 CGMP 오산공장	1071	"	한일노벨리아 현장
1027	"	코오롱 청담동 복합시설	1072	"	한전 군위지사
1028	"	코카콜라 여주공장	1073	"	해슬리골프장
1029	"	탕정 통합단가	1074	"	현대제철 2소결배가스 청정설비
1030	"	태안발전소	1075	"	현대제철 울산공장
1031	"	특수강 대형압연공장 케이블 포설 공사	1076	"	현대제철내 현대로펌
1032	"	파마 리서치 프로덕트 강릉 2공장	1077	"	현대파워텍 서산공장 ESS 구축공사
1033	"	파주 할리스커피	1078	"	홈앤하우스 여주 신축센타
1034	"	파주 힐스테이트	1079	"	홈플러스 안산고잔점 HDS 전기공사
1035	"	파주 운정 대우푸르지오	1080	"	화성DS-RETROFIT

NO	년도	납품현장명	NO	년도	납품현장명
1081	2018	화성EDS	1126	2019	베트남 SEMV LENSE FACTORY
1082	"	화성 E-PJT 1공구	1127	"	베트남 타이응웬 SEVT HOOK UP
1083	"	화성 E-PJT 2공구	1128	"	베트남 효성물류 공장
1084	"	화성 H2 단가	1129	"	복현 자이아파트
1085	"	화성 동탄2 집단에너지 시설	1130	"	상도동 롯데캐슬
1086	"	화성 반도체 단가	1131	"	서면~근남 국도건설공사(2공구)
1087	"	화양-적금간 둔병대교	1132	"	서울 당곡초등학교
1088	"	황산 지하차도	1133	"	서울 마장초등학교
1089	"	후이즈 스마트타워 신축공사	1134	"	서울 양천중앙도서관
1090	"	휴매드 시화MTV 물류센터	1135	"	서울 용두초교
1091	"	힐스테이트 송도 더테라스	1136	"	서울 은명초교
1092	2019	CJ 대한통운 광주SUB	1137	"	서울 청룡초교
1093	"	CJ 대한통운 군산SUB	1138	"	서울 휘경공업고등학교
1094	"	CJ 대한통운 덕진SUB	1139	"	서초 메가스터디기숙학원 현장
1095	"	CJ 대한통운 보령SUB	1140	"	성수동 서울숲 AK벨리지식산업센터
1096	"	GS 은평스카이뷰자이	1141	"	센트럴파크 서희스타힐스 2차신축
1097	"	대산 현대오일뱅크 RVMP PJT	1142	"	신서중학교
1098	"	SK하이닉스 청운5관 환경개선공사	1143	"	신안 지도-임자 도로건설공사 현장
1099	"	가산터널등 4개소 노후 조명시설	1144	"	신진주 역세권 줌테라스 오피스텔 신축
1100	"	강릉 안인화력1,2호기 가설공사	1145	"	아모레퍼시픽 논현동 성암빌등 TR교체
1101	"	경기대 서울평생교육원	1146	"	목포 천사대교 2공구 대우건설
1102	"	경보제약 리모델링공사	1147	"	여수 EXPO ESS 배터리 이설공사
1103	"	경북 대구 낙농농협종합시설 신축공사	1148	"	연천 전곡 코아루 더클래스
1104	"	고려제강(주) 본사 하이로프 공장	1149	"	오뚜기 포승유지 공장
1105	"	과천 만희기전 사옥 신축공사	1150	"	오룡 에듀포레 푸르지오 34블럭
1106	"	광교 중앙역SK VIEW LAKE TOWER	1151	"	오산 수청근생 및 생활숙박시설 신축공사
1107	"	광명역세권 지식산업센터 1공구	1152	"	오창 엘지화학 광학1동 태양광 설치공사
1108	"	광명 센트럴스퀘어빌딩 신축현장	1153	"	울산 학생청소년교육 문화회관
1109	"	광주 우산동 쌍용예가	1154	"	을지로 더죤빌딩 대수선 전기공사
1110	"	금마 태양광발전소 ESS설비공사	1155	"	이랜드건설 전주완산서 노송동 복합시설
1111	"	길음1구역 롯데캐슬 클라시아	1156	"	이천 부발물류센터 현장
1112	"	김포더럭스나인오피스텔	1157	"	익산 마동 코아루아파트 신축
1113	"	남양주 북부경찰서 신축 통신공사	1158	"	인니 J5 PROJECT
1114	"	남양주 진접메디칼센터	1159	"	인하대 인천산학융합지구
1115	"	당진 현대제철	1160	"	일광폴리머 신축
1116	"	대우 초지동 메이저타운 메트로단지	1161	"	조발대교
1117	"	대전 엑스포사이언스 콤플렉스	1162	"	중국SK 하이닉스
1118	"	대전 오정 농수산물 도매시장	1163	"	진천 BGF 리테일 현장
1119	"	데레사자고등학교	1164	"	천안 SKC 블랭크마스크
1120	"	동우화인켐(주) 익산공장	1165	"	천안 삼성엔지니어링(원형18라인)
1121	"	동탄 우성 에스비타운	1166	"	춘천 센트럴파크 푸르지오
1122	"	동해 하수종말처리장ESS 이설현장	1167	"	케이씨솔팜1호 태양광발전설비
1123	"	바이로메드 마곡 R&D센타	1168	"	탕정SDC RETROFIT 2공구
1124	"	바이엘코리아 반월공장	1169	"	탕정 지웰 푸르지오 2단지
1125	"	베트남 SEMV HOOK UP	1170	"	태영 창원 중동 유니시티 4블럭 2공구

NO	년도	납품현장명	NO	년도	납품현장명
1171	2019	평택 P2-PJT 3공구	1216	2020	대림 e편한세상 청계센트럴포레
1172	"	평택 P2-PJT UT동	1217	"	대림 아크로 서울포레스트
1173	"	평택 고덕지구 우성메디컬센터 신축	1218	"	대우 파주운정신도시 파크푸르지오
1174	"	포스코 ESM광양 이차전지양극제 공장	1219	"	대창기업 원흥동 지식산업센터 신축공사
1175	"	포일동 센트럴푸르지오	1220	"	동탄 에이스 K-CITY타워 신축
1176	"	푸리미단시티리조트사업 전기공사	1221	"	동탄 유통센터 건립공사
1177	"	하남시 초이동 근생전기공사	1222	"	두산건설 시흥대야동 주택재개발
1178	"	한국다우케미칼 안앤디센터	1223	"	롯데알미늄 안산공장
1179	"	한국바이오 마이스터고등학교	1224	"	롯데칠성음료 안성1공장
1180	"	한국산노프코 음성공장	1225	"	마곡 피플앤코 신축공사
1181	"	한라시멘트 옥계공장	1226	"	문경미래태양광ESS 구축공사
1182	"	한화갤러리아 타임월드 F&B 리뉴얼	1227	"	배곧 테크노벨리 신축
1183	"	해남 솔라시도 ESS	1228	"	보문파크뷰자이 아파트
1184	"	현대 대곡~소사 복선 전철	1229	"	봉래 에일린의뜰 신축공사 현장
1185	"	현대백화점 신촌점	1230	"	부산 명륜2차 공동주택 신축공사
1186	"	화성Argon, N2O, HE PROJECT E&I CONSTRUCT	1231	"	부산 명지오피스텔
1187	"	화성 대웅바이오 3공장 SR타워	1232	"	부천 솔라리움 신축공사
1188	"	화성 방교동 벨류테크	1233	"	부평 서울도시철도7호선 석남연장 전차선로공사
1189	"	화성 삼성전자 E-PJT	1234	"	뷰웍스 화성정남공장 신축현장
1190	2020	GS 방배 경남아파트 재건축 전기공사	1235	"	산청연수원 태양광공사
1191	"	H3 보세창고 신축공사	1236	"	삼성 SR3동 주차장 태양광공사
1192	"	K-비즈리움 지식산업센터 신축	1237	"	삼성 평택고덕 인프라조성
1193	"	강북 삼성병원 미래의학관 신축	1238	"	서울 도봉경찰서 직장어린이집
1194	"	검단 센트럴푸르지오 대우건설	1239	"	서울 동원중학교
1195	"	경기 광주 금호 리첸시아	1240	"	서울 신정종합사회복지관
1196	"	경남진주줌테라스오피스텔	1241	"	서울 원천초교
1197	"	고덕 PKC 정제기실 및 가스룸 배관공사	1242	"	서울 위례성모승천 성당
1198	"	고양 삼송 M-4블록 주상복합 신축	1243	"	성남 산성포레스티아
1199	"	고양 원당 ZOOM시티 신축공사	1244	"	성남 지앤느 주상복함 신축공사
1200	"	광교 한화갤러리아	1245	"	세종 해밀유초등학교
1201	"	광명역세권 지식산업센터 2공구	1246	"	세종테크밸리 대명벨리온
1202	"	광주 각화동 서희휴먼파크	1247	"	송도 TOK
1203	"	광주 금호리첸시아	1248	"	송도 국제도시C1BL 복합건물
1204	"	광주 코아루아팰리스힐 신축 현장	1249	"	송파 거여 시그니처 롯데캐슬
1205	"	구기동 용산국제학교 교사 사택	1250	"	수원 S-PROJECT
1206	"	구미 코오롱글로텍 공장	1251	"	수원 곡반정 명당골하늘채
1207	"	구의 자이엘라 아파트 현장	1252	"	수원 광교 한화갤러리아 전기공사(1공구)
1208	"	기흥 삼성반도체 HOOK UP	1253	"	시흥 성강해오름 지식산업센터
1209	"	기흥 에어프로덕트 코리아	1254	"	신서천화력발전소
1210	"	김포 주상복합 금성백조 현장	1255	"	신서천화력 연료선적 부두PJT
1211	"	김포 한강신도시 동일스위트 더파크 2단지	1256	"	신세계건설 빌리브 하남오피스텔
1212	"	남양주 다산싸이칸 이플렉스 현장	1257	"	아모레퍼시픽 뷰티제 3사업장
1213	"	남양주 두산위브	1258	"	아산 DC 2차 일반전기 2공구
1214	"	대구 범어동 353타워 신축공사	1259	"	아산 SKI 헝가리 3_5LINE 증설
1215	"	대구선 복선전철 하양~영천간 전차선로 신설공사	1260	"	아산 현대차 영선공사

NO	년도	납품현장명
1261	2020	안산 GSE & R 열병합발전소
1262	"	안산 중앙리베로 오피스텔 신축
1263	"	안성 스타필드 2공구
1264	"	안성 트레이더스
1265	"	영암 태양광발전설비공사 D그룹
1266	"	영종하늘도시 A8-BL SK VIEW
1267	"	용인 주성엔지니어링(주) R&D 센터
1268	"	운정신도시 파크푸르지오
1269	"	웅동 로엑스 냉동창고
1270	"	원주더샵센트럴파크1단지
1271	"	위례 힐스테이트
1272	"	은평 서해그랑블
1273	"	의왕 더리브스마트밸리 신축공사
1274	"	이천 SK Hynix Hook-up
1275	"	이천 SK Hynix M16 PH-1 PJT 2공구
1276	"	이천 SK Hynix M16 PH-1 PJT 6공구
1277	"	이천 도지물류센터
1278	"	이케아 기흥점
1279	"	인도 SDC I-PJT GREEN CENTER
1280	"	인도 SDC I-PJT PKG-A
1281	"	인천 가좌동 지식산업센터 신축현장
1282	"	인천 논현동 힘찬종합병원 신축
1283	"	인천 도원 서희스타힐스 현장
1284	"	인천 서희학교 신축
1285	"	인천 송림파크 푸르지오 1공구
1286	"	일산 더파인테라스 오피스텔 신축현장
1287	"	일산 한류월드 반도유보라
1288	"	종근당 천안공장
1289	"	주성엔지니어링 기흥 R&D 신축공장
1290	"	천안 CK 공장 신축
1291	"	청주 SK하이닉스 2캠퍼스 SSD Module 원자재창고현장
1292	"	청주 메디톡스 현장
1293	"	청주 직지스마트타워 신축
1294	"	청주 SK하이닉스 2캠퍼스 증축공사
1295	"	탕정 8LINE QD 전환공사
1296	"	탕정 A2, A3 개보수공사 중전기 제어공사
1297	"	탕정 C-PJT 1공구
1298	"	탕정 C-PJT 3공구
1299	"	탕정 SDC RETROFIT 1공구
1300	"	탕정 지웰푸르지오 1단지
1301	"	판교 아이스퀘어 C2블럭 복합시설 신축공사
1302	"	평택 EUV 1공구
1303	"	평택 P1-PJT RETROFIT
1304	"	평택 P1-PJT 단가
1305	"	평택 우성 고덕타워 신축
1306	2020	평택역 SK VIEW
1307	"	하늘 5초등학교신축 전기공사
1308	"	하동 진남발전소 ESS 구축공사
1309	"	하이셈 음성공장 신축공사
1310	"	한화건설 판교아이스퀘어C2블럭 복합시설 신축공사
1311	"	현대백화점 미아점
1312	"	대전 현대프리미엄 아울렛
1313	"	현엔 현대파워텍 화성연구시험2동 전기공사
1314	"	화성 18LINE HOOK-UP
1315	"	화성H3 폐목장 및 검품장 조성공사

SEOYOUNG

케이블 트레이 및 닥트
Race Way
각종 철구조물

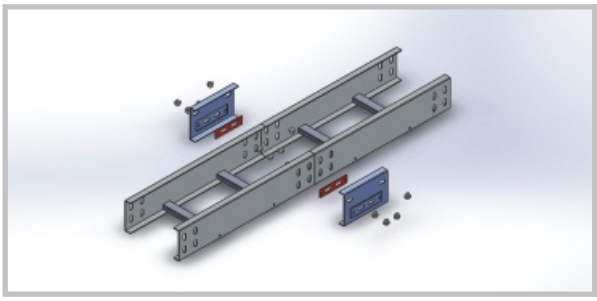

PosMAC Cable Tray-조립식

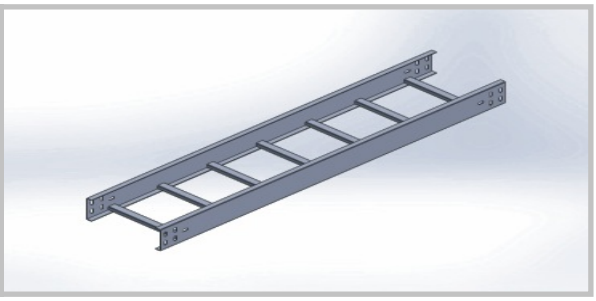

H.D.G Cable Tray-용접식

(주)서영산업
SEO YOUNG INDUSTRIAL CO., LTD.
Tel : 031-492-5199(代)
Fax : 031-491-4437
http://www.cabletray-sy.com
경기도 안산시 단원구 번영2로 25 (성곡동 661-11, 시화공단 4다 707-1호)

※ 본 카다록을 무단으로 복제 및 편집을 하게 될 경우 법적인 조치를 받게 됩니다.